TWINCO

For ALL your office needs!

TWINCO
SOLUTION
KATALOG 2020

TWINCO Solution ApS byder dig velkommen til en hurtig, effektiv og nyttig indgang til alt, hvad du har brug for at vide om os. Nem og løbende opdateret adgang får du på vores hjemmeside www.twinco.dk

I vores katalog finder du:
- Nem og hurtig oversigt over vareprogrammet
- En række spændende nyheder
- De kendte internationale produkter
- Generel information om TWINCOSolution ApS

På vores hjemmeside finder du:
- En række spændende nyheder – løbende opdateret
- Download af mål og monteringstegninger
- Logistik og miljøinformation
- Download af produktfotos, ISO og TÜV certifikater

TWINCO Solution ApS udvikler kontor, lager-udstyr- og computertilbehør til professionelle brugere med behov for kvalitet.

Med venlig hilsen TWINCO Solution ApS
Henrik Zaar
Direktør

Welcome to our new catalogue for an update on our wide range of innovative products.

TWINCO Solution ApS gives you swift, efficient and easy access to everything you need to know about us. Visit our website at www.twinco.dk for quick and continuously updated access.

Our website provides:
- Lots of exciting news – continuously updated
- Downloads of dimension and assembly drawings
- Logistics and environmental data
- Downloads of product photos and TÜV certificates

TWINCO Solution ApS develops office, warehouse and computer accessories for the discerning professional user.

Best regards TWINCO Solution ApS
Henrik Zaar
Managing Director

Sehr geehrte Kundin, sehr geehrter Kunde, Mit unserem neuen Katalog präsentieren wir erneut unsere breite Auswahl an innovativen Produkten.

In unserem Katalog finden Sie:
- Eine klare und schnelle Übersicht über unser Warenangebot
- Viele interessante Neuigkeiten
- Die bereits bekannten internationalen Produkte
- Allgemeine Informationen zu TWINCO Solution ApS

Auf unserer Webseite finden Sie:
- Viele interessante Neuigkeiten – regelmäßig aktualisiert
- Download von Maß- und Montagezeichnungen
- Logistik- und Umweltinformationen
- Download von Produktfotos und TÜV-Zertifikaten

TWINCO Solution ApS entwickelt Computerzubehör, Lagezubehör und Bürozubehör für professionelle Anwender, für die Qualität unabdingbar ist.

Mit freundlichen Grüßen
TWINCO Solution ApS
Henrik Zaar
Geschäftsführer

1-6 Elefantfødder/Stepstools/Rollhocker
Fodstøtter/Footrests/ Fußstützen
Anti-fatigue Stool /Kunststofftritt, einstufig
Sækkevogn-sammenklappelig/Sack Truck - Foldable/Sackkarre - Klappbar

7-16 Penneholder Pen Holders /Stiftekocherund
Papirkurve, & Paraplystand/Waste Bins, & Umbrella Stand
Papierkörbe und Schirmständer
Brevbakke systemer/Letter Tray Systems
Ure/Clocks/ Uhren

16-30 Displayskilt/ A Boards/Kundenstopper
Snaprammer/ Snapframes/ Plakatrahmen
Brochureholdere/Literature Holders/Bodenständeren 5175
Akryl Displays/ Acrylic Displays/Acryl Prospekthalter
Barriere sytemer/ Barrieresystems/ Kundenstopper

31-38 TWIN Flipchart/Flip Chart/Flipchart
TWIN Kork board/Cork board/Kork board
TWIN Whiteboard/TWIN Glassboards
TWIN Whiteboard tilbehør/TWIN Whiteboard accessories/
TWIN Whiteboard Zubehör
TWIN Magneter og tilbehør/Magnetic Accessories/Magnetishes Zubehör

39-48 Lamper/ lamps/ lampen
Printerborde/ Workstations/ Terminaltische
Multiskab 2/ Multi-Purpose Cabinet 2/Multischrank 2
Koncepthold er/ Copyholder/ Konzepthalter
CPU Holdere/ CPU Holders/CPU Halter
TWIN PLASTIK Skabe/ Cabinets/ Kunststoffgehäuse
Pennebakke/Pen Tray - rotatable/ Stiftschale - drehbar
LINE Kabelkanaler/ Cable Pipes/ Kabelkanäle

49-52 Måltegninger/ Dimension drawings/ Maßzeichnungen

Elefantfødder/Stepstools/Rollhocker
Fodstøtter/Footrests/ Fußstützen
Anti-fatigue Stool /Kunststofftritt, einstufig

Elefantfod/Stepstool/Rollhocker

6300 TWIN STEEL Elefantfod/Stepstool/ Rollhocker

Metal elefantfod/Metal Stepstool/Metall Rollhocker

Farver: 6300-1 sort
6300-4 rød
6300-5 blå
6300-9 grå
Hjul: 3 sæt hjul
Belastning: 150 kg.
Kvalitet: TÜV / GS

- Tåler at blive trådt på
- Stærk og stabil
- Trædeflader er belagt med skridsikker overflade

Colours: 6300-1 Black
6300-4 Red
6300-5 Blue
6300-9 Grey
Castors: 3 castors
Max. load: 150 kg.
Quality: TÜV / GS

- Strong and stable
- Dent-proof
- Rust-proof
- Scratch-proof

Farben: 6300-1 Schwarz
6300-4 Rot
6300-5 Blau
6300-9 Grau

- Trittstufen sind mit rutschfestem Gummibelag versehen
- Mobil auf 3 Rollen
- Belastung: 150 kg.
- Qualität TÜV/GS
- Fahrbarer Rollhocker aus pulverbeschichtetem Metall

6000 TWIN LIFT Elefantfod/ Stepstool/ Rollhocker

Plast elefantfod/Plastic Stepstool/Kunststoff Rollhocker

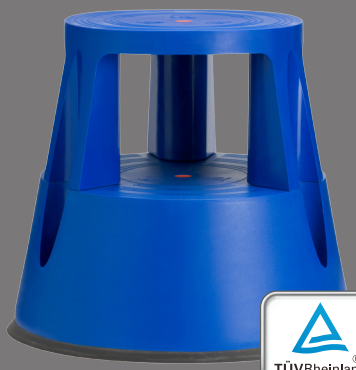

Farver: 6000-1 sort
6000-4 rød
6000-5 blå
6000-9 grå
Hjul: 3 sæt hjul
Belastning: 150 kg.
Kvalitet: TÜV / GS

Colours: 6000-1 Black
6000-4 Red
6000-5 Blue
6000-9 Grey
Castors: 3 castors
Max. load: 150 kg.
Quality: TÜV/ GS

Farben: 6000-1 Schwarz
6000-4 Rot
6000-5 Blau
6000-9 Grau
Mobil auf 3 Rollen
Belastung: 150 kg.
Qualität TÜV/GS

6200 TWIN EASY STEP® Elefantfod/Stepstool/ Rollhocker

Plast elefantfod/Plastic Stepstool/Kunststoff Rollhocker

Farver: 6300-1 sort
6300-4 rød
6300-5 blå
6300-9 grå
Hjul: 3 sæt hjul
Belastning: 150 kg.
Kvalitet: TÜV / GS

- Tåler at blive trådt på
- Stærk og stabil
- Trædeflader er belagt med skridsikker overflade

Colours: 6300-1 Black
6300-4 Red
6300-5 Blue
6300-9 Grey
Castors: 3 castors
Max. load: 150 kg.
Quality: TÜV / GS

- Strong and stable
- Dent-proof
- Rust-proof
- Scratch-proof

Farben: 6300-1 Schwarz
6300-4 Rot
6300-5 Blau
6300-9 Grau

- Mobil auf 3 Rollen
- Belastung: 150 kg.
- Qualität TÜV/GS
- Fahrbarer Rollhocker aus pulverbeschichtetem Metall
- Trittstufen sind mit rutsch-festem Gummibelag versehen

TWIN Sikkerheds trin/Heavy Duty Safety Steps/Kunststofftritt, einstufig

6600 TWIN Sikkerheds trin 1/Heavy Duty Safety Steps, 1-Step/Kunststofftritt, einstufig

Farver: 6600-3 Gul
6600-4 Rød
6600-5 Blå
Belastning: 230 kg.
Materiale: UV stabil HDPE
Med skridsikker strips og fødder
Modstandsdygtig overfor kemikalier

Colours: 6600-3 Yellow
6600-4 Red
6600-5 Blue
Max.load: 230 kg.
Material: UV stabilized HDPE
With anti-slip strips and feet
Resistance to chemicals

Farben: 6600-3 Gelb
6600-4 Rot
6600-5 Blau
Belastung: 230 kg.
Material: UV-stabilisiertes HDPE
Mit Anti-Rutsch Streifen und Fußen
Chemisch beständig

6700 TWIN Sikkerheds trin 2/Heavy Duty Safety Steps, 2-Steps/Kunststofftritt, einstufig

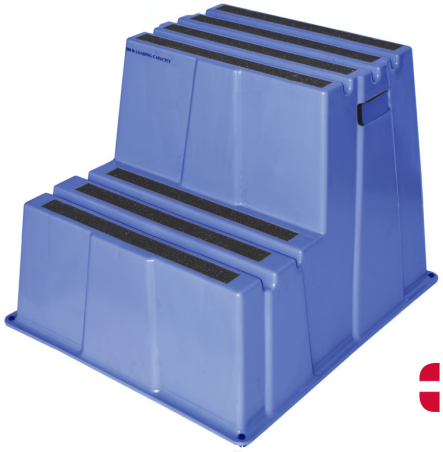

Farver: 6700-3 Gul
6700-4 Rød
6700-5 Blå
Belastning: 230 kg.
Materiale: UV stabil HDPE
Med skridsikker strips og fødder
Modstandsdygtig overfor kemikalier

Colours: 6700-3 Yellow
6700-4 Red
6700-5 Blue
Max.load: 230 kg.
Material: UV stabilized HDPE-
With anti-slip strips and feet
Resistance to chemicals

Farben: 6700-3 Gelb
6700-4 Rot
6700-5 Blau
Belastung: 230 kg.
Material: UV-stabilisiertes HDPE
Mit Anti-Rutsch Streifen und Fußen
Chemisch beständig

6800 TWIN Sikkerheds trin 3/Heavy Duty Safety Steps, 3-Steps/Kunststofftritt, einstufig

Farver: 6800-3 Gul
6800-4 Rød
6800-5 Blå
Belastning: 230 kg.
Materiale: UV stabil HDPE
Med skridsikker strips og fødder
Modstandsdygtig overfor kemikalier

Colours: 6800-3 Yellow
6800-4 Red
6800-5 Blue
Max.load: 230 kg.
Material: UV stabilized HDP
With anti-slip strips and feet
Resistance to chemicals

Farben: 6800-3 Gelb
6800-4 Rot
6800-5 Blau
Belastung: 230 kg.
Material: UV-stabilisiertes HDPE
Mit Anti-Rutsch Streifen und Fußen
Chemisch beständig

6400/6500-11 TWIN MINI 2-Step Stige/2-Step Ladder/2- Stufenleiter

Farve: 6400-11 Aluminium
Hjul: 4 bevægelige hjul
Belastning: 150 kg

- Stabil aluminium konstruktion Mobil stige med 2 trin og 4 bevægelige hjul Samklappelig, således at den ude af brug fylder minimalt.

Color: 6400-11 Aluminium
Wheels: Mobile on 4 castors
Max. Load: 150 kg

- Stable aluminum construction Mobile ladder with 2 steps and 4 steerable wheels . the ladder is collapsible , so that when not in use takes up minimal space .

Farbe: 6400-11 Aluminium
Räder: Mobile auf 4 Rollen
Max. Belastung: 150 kg

- Stabile Aluminiumkonstruktion Mobil Leiter mit 2 Stufen und 4 lenkbaren Rädern. die Leiter ist zusammenklappbar, so dass, wenn sie nicht in Gebrauch minimalen Raum einnimmt.

Farve: 6500-11 Aluminium
Hjul: 4 bevægelige hjul
Belastning: 150 kg

- Stabil aluminium konstruktion Mobil stige med 2 trin og 4 bevægelige hjul Samklappelig, således at den ude af brug fylder minimalt.

Color: 6500-11 Aluminium
Wheels: Mobile on 4 castors
Max. Load: 150 kg

- Stable aluminum construction Mobile ladder with 2 steps and 4 steerable wheels . the ladder is collapsible , so that when not in use takes up minimal space .

Farbe: 6500-11 Aluminium
Räder: Mobile auf 4 Rollen
Max. Belastung: 150 kg

- Stabile Aluminiumkonstruktion Mobil Leiter mit 2 Stufen und 4 lenkbaren Rädern. die Leiter ist zusammenklappbar, so dass, wenn sie nicht in Gebrauch minimalen Raum einnimmt.

2029/2030/2031 TWIN STEEL Stålstige/Steel ladder/Stahlleiter

Stålstige
Med anti-slip trin (380x260mm);
Pulverbelagte runde rør og Sikkerhedsbøjle.
Gummi fødder følger med

EN14183 / TÛV certificeret

2 trin 47x59x82
3 trin 49x67x117
4 trin 46.5x87.5x126

Steel ladder
wide anti-slip steps (380x260mm)
Powder coated round tubes and safety guard rail and anti-slip rubber feet included.

EN14183/TUV certified

2 step 47x59x82
3 step 49x67x117
4 step 46.5x87.5x126

Stahlleiter
breite Antirutschstufen (380x260mm), pulverbeschichtete Rundrohre und Schutzgeländer sowie rutschfeste Gummifüße.

EN14183 / TÜV zertifiziert

2 step 47x59x82
3 step 49x67x117
4 step 46.5x87.5x126

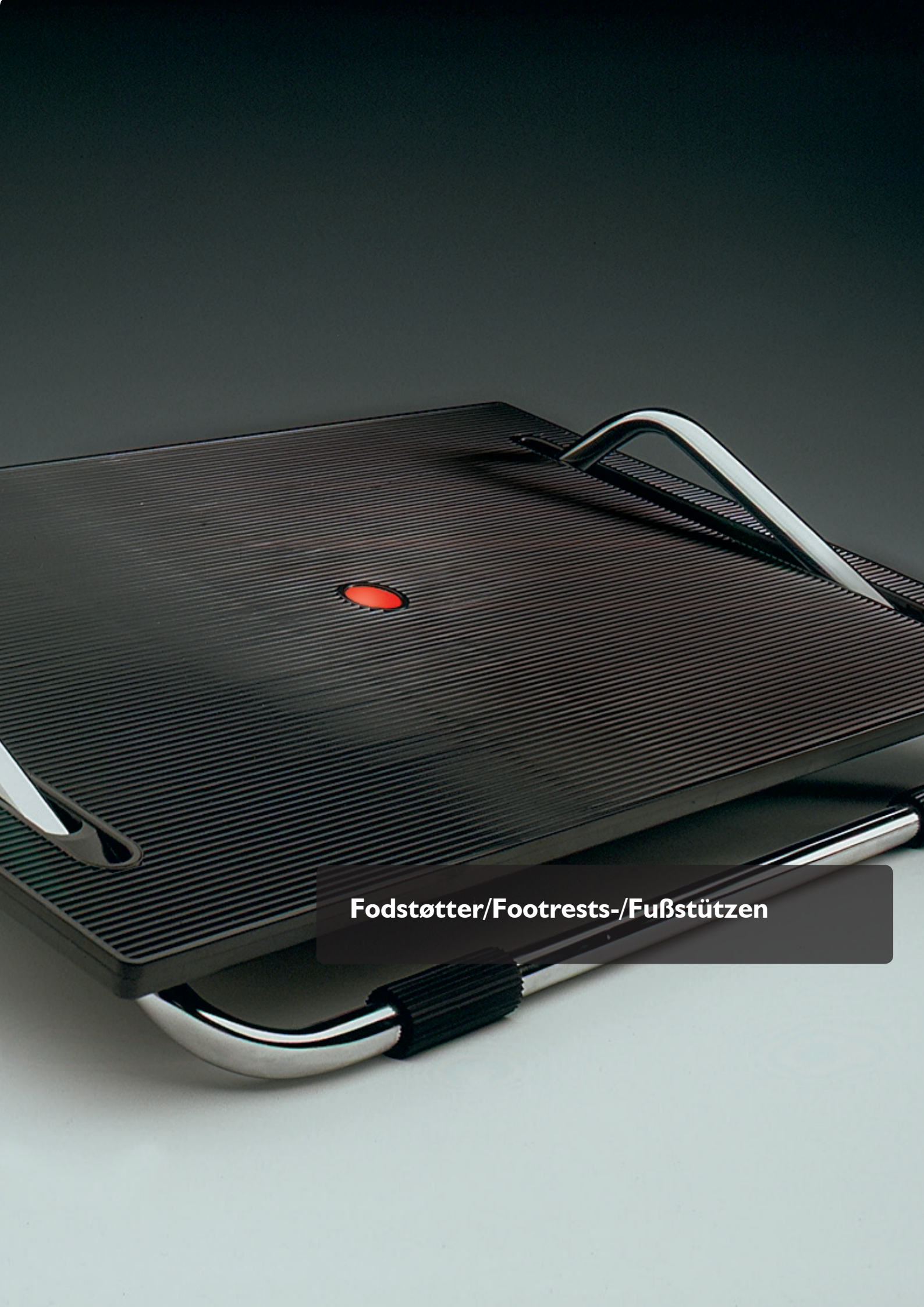

Fodstøtter/Footrests-/Fußstützen

3161 TWIN TURN® Fodstøtte/ Footrest/ Fußstütze

Farver: 3161-1 sort
3161-9 grå

Mønsterbeskyttet: MR 2002 00822

- TWIN TURN® har to gode sider:
- Den ene med trinløs vinkling
- Den anden med fast skrå stilling
- Stor fodplade med god plads til fødderne

Colours: 3161-1 Black
3161-9 Grey

Reg. design: MR 2002 00822

- TWIN TURN® with two benefits:
  - One for stepless tilt support
  - A second with fixed support
- Room to move your feet

Farben: 3161-1 Schwarz
3161-9 Grau

Patentrechtlich geschützt:
MR 2002 00822

- TWIN TURN® mit zwei guten Seiten:
  Eine mit stufenloser Winkelung,
  die andere mit fester Schrägstellung

1311 TWIN ACTIVE Fodstøtte/ Footrest/Fußstütze

Farver: 3111-1 sort
3111-5 blå
3111-9 grå

Colours: 3111-1 Black
3111-5 Blue
3111-9 Grey

Farben: 3111-1 Schwarz
3111-5 Blau
3111-9 Grau

Mønsterbeskyttet:
MR 1995 0662

Reg. design:
MR 1995 0662

Patentrechtlich geschützt:
MR 1995 0662

3131 TWIN FORM
Fodstøtte/Footrest/Fußstütze

Colour: 3131-1 Black

- Chromed metal frame
- Polystyrene footpad
- 4 non-slip feet prevent sliding
- Adjust angle by pressing lightly with your feet
- Easy adjusted to 4 different heights
- Easy to clean, easy to move

Farve: 3131-1 sort

- Forkromet stel
- Skridsikre gummidupper
- Fodpladen følger fodstillingen
- Let at indstille i fire højder
- Let at flytte med fødderne

Farbe: 3131-1 Schwarz

- Verstärkte Kunststoffplatte
- Die Platte passt sich der Fußstellung an
- 4-fach höhenverstellbare Fußplatte
- Einfach mit den Füßen zu verschieben
- Verchromtes Stahlrohr mit 4 Antirutsch-Füßen

3121 TWIN ERGONOMIC
Fodstøtte/Footrest/Fußstütze

Colour: 3121-1 Black

- Chromed metal frame
- Polystyrene footpad
- 4 non-slip feet prevent sliding
- Adjust angle by pressing lightly with your feet
- Easy to clean, easy to move

Farve: 3121-1 sort

- Forkromet stel
- Skridsikre gummidupper
- Fodpladen følger fodstillingen
- Let at flytte med fødderne
- Stor fodplade med god plads til fødderne

Farbe: 3121-1 Schwarz

- Verstärkte Kunststoffplatte
- Die Fußstütze wird durch leichten Fußdruck in die gewünschte Position gebracht
- Verchromtes Stahlrohr mit 4 Antirutsch-Füßen

3181 TWIN PRO Fodstøtte/ Footrest/ Fußstütze

- Metal stel
- Skridsikre gummidupper
- Fodpladen følger fodstillingen
- Let at flytte med fødderne
- Stor fodplade med god plads til fødderne

Farve: 3181-1 sort

- Strong metal frame
- Polystyrene footpad
- 4 non-slip feet prevent sliding
- Adjust angle by pressing lightly with your feet
- Easy adjusted to 3 different heights
- Easy to clean, easy to move

Colour: 3181-1 Black

- Metallset
- Rutschfeste Gummidips
- Die Fußplatte folgt der Fußposition
- Leicht mit den Füßen zu bewegen
- Große Fußplatte mit viel Platz zu den Füßen

Farbe: 3181-1 Schwarz

6110 TWIN Anti-fatigue chair /Kunststofftritt, einstufig

- **Robust sæde, foret med PU-skum**
- **Stel i pulverlakeret stål**
- **Skridsikre fødder sikre stabilitet**
- **8 trins justerbar højde fra 63 til 88,5 cm**
- **4 trins justerbar hældning af sæde**
- **Automatisk nustilling af sidde vinkel**

- **Seat made of robust, hardwearing PU foam**
- **Power coated metal frame**
- **4 none-slip feet prevent sliding**
- **Height adjustable from 630 to 885mm, 8 easy height settings**
- **Seat can be swivelled by 30 sideways with automatic reset**
- **Seat can be tilted by 20 with 4 easy angle settings**

- **Sitzausrobustem, strapazierfähigem PU-Schaum**
- **Höhenverstellbar von 630 bis 885mm,**
- **8 einfacheHöheneinstellungen**
- **Sitzkannum 20 mit 4 einfachen Winkel einstellungen geneigt werd**

9500-8 TRADE Sækkevogn/Sack Truck /Sackkarre/Klappbar
9710/9720 TWIN Platform Trolley - Foldable/Rollwagen/Klappbar

9500-8 TRADE Sækkevogn-sammenklappelig
Sack Truck - Foldable/Sackkarre - Klappbar

Farve: 9500-8 sølv/sort

- Konstrueret i letvægts-materialer aluminium og nylon
- Sammenklappelig
- Håndtag med blødt gummi
- Leveres med elastik
- Hjul og bæreplade foldes let ud og ind

Udfoldet: HxBxD
1030x480x440 mm
Sammenklappet: HxBxD
780x480x60 mm
Bæreplade BxD 480x210 mm
Max last: 80 kg.

Colour: 9500-8 Silver/Black

- Compact when folded - quick to unfold
- Folds extremely flat by a simple press on the button.
- Minimum storage space required
- Rubberband included

Measures HxWxD
Unfolded: 1030 x 480 x 440 mm
Folded: 780 x 480 x 60 mm
Foot-iron (WxD): 480 x 210 mm
Load capacity: 80 kg.

Farbe: 9500-8 Silber/Schwarz

- Stabile Konstruktion
- Extrem platzsparend - faltbar
- Mit elastischem Spannband

Maße (HxBxT)
ausgeklappt:
1030 x 480 x 440 mm
Zusammengeklappt:
780 x 480 x 60 mm
Transportfläche(LxB)
480 x 210 mm
Tragkraft: 80 kg.

9710/9720 TWIN Transportvogn - sammenklappelig - 150/300 kg
Platform Trolley - Foldable/Rollwagen - Klappbar

9710

- Let og meget stabil
- Sammenklappelig med stor smidighed - let at gemme væk
- Skridsikker belægning og beskyttende stødfangere
- 4 lydløse gummi hjul, 2 drejelige og 2 faste

Farve: 9710-2 hvid/blå
Max last: 150 kg

Mål (LxHxB):
Udfoldet: 730x840x480 mm
Sammenklappet: 730x220x480 mm
Lastareal (LxB): 730x480 mm

9720

Farve: 9720-2 hvid/blå
Max last: 300 kg

Mål (LxHxB):
Udfoldet: 910x870x610 mm
Sammenklappet: 910x290x610 mm-
Lastareal (LxB): 910x610 mm

9710

- High handle aluminium foldaway trolley
- Compact when folded - easy to unfold
- Non slip vinyl deck to protect goods
- Buffer all around the deck to protect your walls

Colour: 9710-2 white/blue
Max load: 150 kg

Measures (LxHxW):
Unfolded: 730 x 840 x 480 mm
Folded: 730 x 220 x 480
Toe plate (LxW): 730 x 480 mm

9720

Colour: 9720-2 white/blue
Max load: 300 kg

Measures(LxHxB):
Unfolded: 910x870x610 mm
Folded: 910x290x610 mm
Toe plate (LxW): 910x610 mm

9710

- Leicht und dennoch stabil
- Ladefläche und Schiebebügel ausziehbar
- Benötigt sehr wenig Platz
- 2 Lenk- und 2 Bockrollen
- Zusammenklappbar

Farbe: 9710-2 Weiß/Blau
Tragkraft:150 kg.

Maße (HxBxT)
ausgeklappt: 850 x 410 x710 mm
Zusammengeklappt:
240 x 410 x530 mm
Transportfläche: (LxB)
410 x 630 mm

9720

Farbe: 9710-2 Weiß/Blau
Tragkraft:300 kg.

Maße (HxBxT)
ausgeklappt: 850 x 410 x710 mm
Zusammengeklappt:
240 x 410 x530 mm
Transportfläche: (LxB)
410 x 630 mm

Papirkurve/Waste Bins/ Papierkorb
Penneholder/Pen Holders/ Stifteköcher

Papirkurve/Waste Bins/ Papierkorb Penneholder/PenHolders/ Stifteköcher

2017 TWIN METAL Penneholder/Pen Holder/ Stifteköcher

Farver: 2017-1 sort
2017-8 sølv
Højde: 100 mm
Ø: 87 mm

- Elegant i metalfarver
- Stabil penneholder i et flot design og god kvalitet

Colours: 2017-1 Black
2017-8 Silver
Height: 100 mm
Dia: 87 mm

- Elegant in metal colours
- Stable pen holder in a nice design and good quality

Farben: 2017-1 Schwarz
2017-8 Silber
Höche: 100 mm
Tiefe: 87 mm

- Elegant in Metallfarben
- Stabiler Stifteköcher in einem schönen Design und guter Qualität

9020 TWIN Desk Organizer

NY
NEW
NEU

Farver: 9020-1 Sort
9020-18 Lilla
H: 95 mm
B: 216 mm
V: 210 mm

3 USB ports; type-A; USB 2.0
Holdere og opladerstation til Smartphones, tablets mm.
6 indelte pladser til Post it blokke/kontor arktikler

Colours: 9020-1 Black
9020-18 Purple
H: 95 mm
B: 216 mm
W: 210 mm

3 USB ports; type A; USB 2.0
Holders and Charge station for Smartphones, tablets etc.
6 divided spaces for Post it blocks / office tools

Farben: 9020-1 Schwarz
9020-8 Violett
H: 95 mm
T: 216 mm
W: 210 mm

3 USB-Anschlüsse; Typ A; USB 2.0
Halter und Ladestation für Smartphones, Tablets etc.
6 geteilte Räume für Post-It-Blöcke / Office-Tools

2010 TWIN METAL Papirkurv 15 L/Waste Bin 15 L/ Papierkorb 15 L

Farver: 2010-1 sort
2010-8 sølv
Volumen: 15 L
Højde: 320 mm
Ø: 260 mm

- Elegant i metalfarver
- Stabil papirkurv i et flot design og god kvalitet.

Colours: 2010-1 Black
2010-8 Silver
Capacity: 15 L
Height: 320 mm
Dia: 260 mm

- Elegant in metal colours
- Stable waste bin in a nice design and good quality.

Farben: 2010-1 Schwarz
2010-8 Silber
Inhalt: 15 L
Höche: 320 mm
Tiefe: 260 mm

- Elegant in Metallfarben
- Stabiler Papierkorb in einem schönen Design und guter Qualität

2040 TWIN METAL 21 L Papirkurv/ Waste Bin 21 L/ Papierkorb 21 L

Farver: 2040-1 sort
2040-8 sølv
Volumen: 21 L
Højde: 460 mm
Ø: 260 mm

- Elegant i metalfarver
- Stabil papirkurv i et flot design og god kvalitet

Colours: 2040-1 Black
2040-8 Silver
Capacity: 21 L
Height: 460 mm
Dia: 260 mm

- Elegant in metal colours
- Strong and stable

Farben: 2040-1 Schwarz
2040-8 Silber
Inhalt: 21 L
Höhe: 460 mm
Tiefe: 260 mm

- Elegant in Metallfarben
- Stark und stabil aus Metall

2060 TWIN METAL Indsats/Waste Separator/Einsatz - Zubehör

Farve: 2060-1 sort
Dybde: 130 mm

- Papir til genbrug, der ikke må blandes med andet
- Er let at rengøre
- Passer til 2010 + 2040
- Pakning 6 stk.

Colour: 2060-1 Black
Height: 130 mm

- Insert for separating materials other than recycling paper
- The insert is easily placed in the Waste Bin
- Easy to clean
- Package contains 6 pcs.
- Fits 2010 + 2040

Farbe: 2060-1 Schwarz
Höche: 130 mm

- Zum Trennen von Recycling - und anderem papier
- Ist leicht im Papirkorb anzubringen
- Reingungsfreundlich
- Verpackungseinheit 6 Stück
- Für 2010 + 2040

2080 TWIN METAL Papirkurv 20 L /Waste Bin 20 L /Papierkorb 20 L

Farver: 2080-1 sort
2080-2 hvid
2080-8 sølv
Volumen: 20 L
Højde: 365 mm
Ø: 300 mm

- Pakning 6 stk.
- Elegant i metalfarver
- Stabil papirkurv i et flot design og god kvalitet

Colours: 2080-1 Black
2080-2 White
2080-8 Silver
Capacity: 20 L
Size: 367 mm
Dia: 300 mm

- Package contains 6 pcs.
- Elegant in metal colours
- Strong and stable

Farben: 2080-1 Schwarz
2080-2 Weiß
2080-8 Silber
Inhalt: 20 L
Höche: 367 mm
Tiefe: 300 mm

- Verpackungseinheit 6 Stück
- Elegant in Metallfarben
- Stark und stabil aus Metall

2000 TWIN HIT® Papirkurv /Waste Bin/Papierkorb

Farve: 2000-1 sort
Volumen: 15 L

L: 290 mm,
B: 310 mm,
H: 290/390 mm

- Pakning 6 stk.

- TWIN HIT® er skrå - Den er let at ramme
- Poseklemmen sikrer, at posen - ikke er udenpå - ikke er nede i og er let at skifte.

Color: 2000-1 Black
Capacity: 15 L

L: 290 mm,
D: 310 mm,
H: 290/390 mm

- Package contains 6 pcs.

- TWIN HIT® is angled - so it is easy to hit
- TWIN HIT® has a bag holder - so the bag stays in place
- TWIN HIT® it is easy to change the bag - and more hygienic for the cleaners.

Farbe: 2000-1 Schwarz
Inhalt: 15

B: 290 mm
T: 310 mm
H: 290/390 mm

- Verpackungseinheit 6 Stück

- TWIN HIT® mit Beutelbügel, damit verrutscht der Beutel nicht an der Außenkante verrutcht
- Nach vorn abgeschrägter Papierkorb.
- Einfaches wechseln des Beutels.

2050 TWIN HIT® Indsats/ Waste Separator/Einsatz - Zubehör

Farve: 2050-1 sort
Dybde: 130 mm

- Papir til genbrug, der ikke må blandes med andet.
- Er let at rengøre
- Passer til 2000 TWIN HIT®
- Pakning 6 stk.

Colour: 2050-1 Black
Height: 130 mm

- Insert for separating materials other than recycling paper
- The insert is easily placed in the Waste Bin
- Easy to clean
- Package contains 6 pcs.
- Fits 2000 TWIN HIT®

Farbe: 2050-1 Schwarz
Höhe: 130 mm

- Zum Trennen von Recycling - und anderem papier
- Ist leicht im Papirkorb anzubringen
- Reingungsfreundlich
- Verpackungseinheit 6 Stück
- Für 2000 TWIN HIT®

2090 TWIN METAL Paraplystand/ Umbrella Stand/ Schirmständer

Farver: 2090-1 sort
2090-8 sølv
Volumen:28,5 L
Højde: 590 mm
Ø: 270 mm

- Elegant i metalfarve
- Stabil paraplystand i et flot design og god kvalitet

Colours: 2090-1 Black
2090-8 Silver
Capacity: 28,5 L
Height: 590 mm
Dia: 270 mm

- Metal umbrella stand with decorative perforation
- With epoxy polyester coating and rubberring

Farben: 2090-1 Schwarz
2090-8 Silber
Inhalt: 28,5 L
Höche: 590 mm
Tiefe: 270 mm

- Perforierter Metallschirmständer in silberner Farbe.
- Untersatz aus PVC
- Elegant in Metallfarben
- Stark und stabil aus Metall

- **Klipses let sammen**
- **Kan hænge på væggen**

- **Easy clicked together**
- **can be mounted on the wall**

- **Einfach zusammen zustecken**
- **Wandbefestigung dadurch raumsparend**

Farver: 2100-1 sort
2100-2 hvid
2100-5 blå
2100-9 grå
Dimension: C4
Indeholder: 4 brevbakker
1 topplade
4 plastskjolde
10 tekstindstik

Colours: 2100-1 Black
2100-2 White
2100-5 Blue
2100-9 Grey
Format: C4
Packed: 4 Letter trays
1 Top board
4 Shields
10 Inserts

Farben: 2100-1 Schwarz
2100-2 Weiß
2100-5 Blau
2100-9 Grau
Format: C4
Einheit: 4 Stück Briefablagen
1 Stück Oberplatte
4 Stück Klarsichtreiter
10 Stück Einsteckschilder

TWIN Vægur

TWIN vægur er både præcist og lydløst. Det har et diskret design, en robust sølvfarvet ramme og passer ind i de fleste miljøer. Den store diameter og de store sorte tal på hvid baggrund er det meget let at se hvad klokken er, selv fra lang afstand.
TWIN vægurer gør dem ekstra egnet til større lokaler, f.eks. hospitaler,
klasseværelser, kontorer og kantiner.

Plastikobjektiv.
1 stk. 1,5V AA-batteri (ikke inkludere)
ABS ramme og glaslinse
Fungerer med et batteri LR6 / AA (medfølger ikke)
CE-klassificeret. 3 års garant

TWIN Hornew

Flot og funktionelt ur - fås i flere varianter.
TWIN ure er udstyret med en fejende sekundviser, der giver en lydløs gang og præcis tidsvisning.
Vægt: 0,520 kg
Fungerer med et batteri LR6 / AA (medfølger ikke)
Materiale: ABS -objektiv i glas
Garanti: 3 års
EF/CE- overensstemmelse

TWIN LED

Letlæselige tal i smart moderne design
Fungerer med et batteri LR6 / AA (medfølger ikke)
Materiale: ABS -objektiv i glas
Garanti: 3 års
EF/CE- overensstemmelse

TWIN Wall clock

TWIN wall clock is both accurate and silent. It has a discreet design, a robust silvery frame and fits in most environments. The large diameter and the large black numbers on a white background make it easy to see what time it is, even from a long distance.
TWIN wall clocks make them extra suitable for larger rooms, e.g. hospitals
classrooms, offices and canteens.

Plastic Lens.
1 piece. 1.5V AA battery (not included)
ABS frame and glass lens
Works with a LR6 / AA battery (not included)
CE-classified. 3 year warranty

TWIN Hornew

Beautiful and functional watch - available in several variants.
TWIN watches are equipped with a sweeping second hand that provides a silent gait and precise time display.
Weight: 0.520 kg
Works with a LR6 / AA battery (not included)
Material: ABS lens in glass
Warranty: 3 years
EC / CE compliance

TWIN LED

Easy to read figures in smart modern design
Works with a LR6 / AA battery (not included)
Material: ABS lens in glass
Warranty: 3 years
EC / CE compliance

TWIN Wanduhr

Die TWIN-Wanduhr ist genau und leise. Es hat ein diskretes Design, einen robusten silbernen Rahmen und passt in die meisten Umgebungen. Der große Durchmesser und die großen schwarzen Zahlen auf weißem Hintergrund machen es leicht zu sehen, wie spät es ist, auch aus großer Entfernung.
TWIN-Wanduhren eignen sich besonders für größere Räume, z. Krankenhäuser
Klassenzimmer, Büros und Kantinen.

Kunststofflinse.
1 Stck. 1,5 V AA-Batterie (nicht im Lieferumfang enthalten)
ABS-Rahmen und Glaslinse
Funktioniert mit einer LR6 / AA-Batterie (nicht im Lieferumfang enthalten)
CE-klassifiziert. 3 Jahre Garantie

TWIN Hornew

Schöne und funktionale Uhr - in verschiedenen Varianten erhältlich.
TWIN-Uhren sind mit einem schwungvollen Sekundenzeiger ausgestattet, der einen leisen Gang und eine präzise Zeitanzeige bietet.
Gewicht: 0,520 kg
Funktioniert mit einer LR6 / AA-Batterie (nicht im Lieferumfang enthalten)
Material: ABS-Linse aus Glas
Garantie: 3 Jahre
EC / CE-Konformität

TWIN LED

Leicht zu lesende Zahlen in intelligentem, modernem Design
Funktioniert mit einer LR6 / AA-Batterie (nicht im Lieferumfang enthalten)
Material: ABS-Linse aus Glas
Garantie: 3 Jahre
EC / CE-Konformität

TWIN AGENDA & TWIN INFO
TWIN iPad holder/ TWIN LIGHT Menuboards/
Displayskilt/ A Boards/Kundenstopper
TWIN LIGHT FOLD/TWIN LIGHT Z-Shape
Brochureholdere/Literature Holders/Bodenständeren
Akryl Displays/ Acrylic Displays/Acryl Prospekthalter
Barriere sytemer/ Barrieresystems/ Kundenstopper
BusinessPartner PBS
Cebra
NY NEW NEU
A4
NY NEW NEU

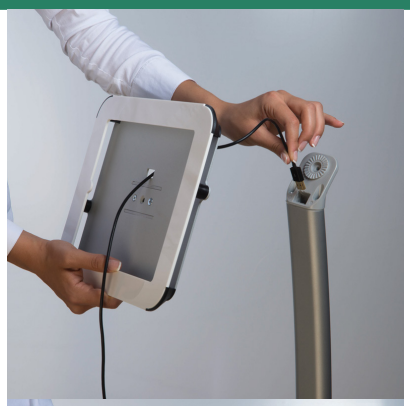

1305 TWIN iPad holder

TWIN INFO iPad gulvstander
Smart og elegant med sort dækramme.

1305 TWIN Ipad stand passer til Ipad 2, 3, 4.
1305 TWIN Ipad holder kan justeres både lodret og vandret, alt efter behov. Din iPad/Tablet er sikkert beskyttet i holderen.
Der medfølger et 3mtr. langt USB kabel, som gør det nemt at uploade indhold til din iPad/Tablet.

TWIN INFO IPad Bodenständer, Schwarz.

Intelligenter und eleganter Ipad-Ständer. Der TWIN Ipad-Ständer eignet sich für Ipad2, 3,4. Der TWIN Ipad-Ständer ist für die Positionierung im Hoch- und Querformat einstellbar. Der TWIN Ipad-Ständer befindet sich in einer fest verschlossenen Halterung. 3 m In diesem Ipad-Ständer ist ein langes USB-Kabel für eine bequeme Verwendung enthalten.

TWIN INFO iPad floorstand with black coverframe.

Smart and elegant Ipad stand. The TWIN Ipad stand is suitable for Ipad2, 3,4. The TWIN Ipad stand is adjustable to portrait and landscape positioning. The TWIN Ipad stand is secure in starkey locked holder. A 3 mtr. long USB charging cable is included with the Ipad stand

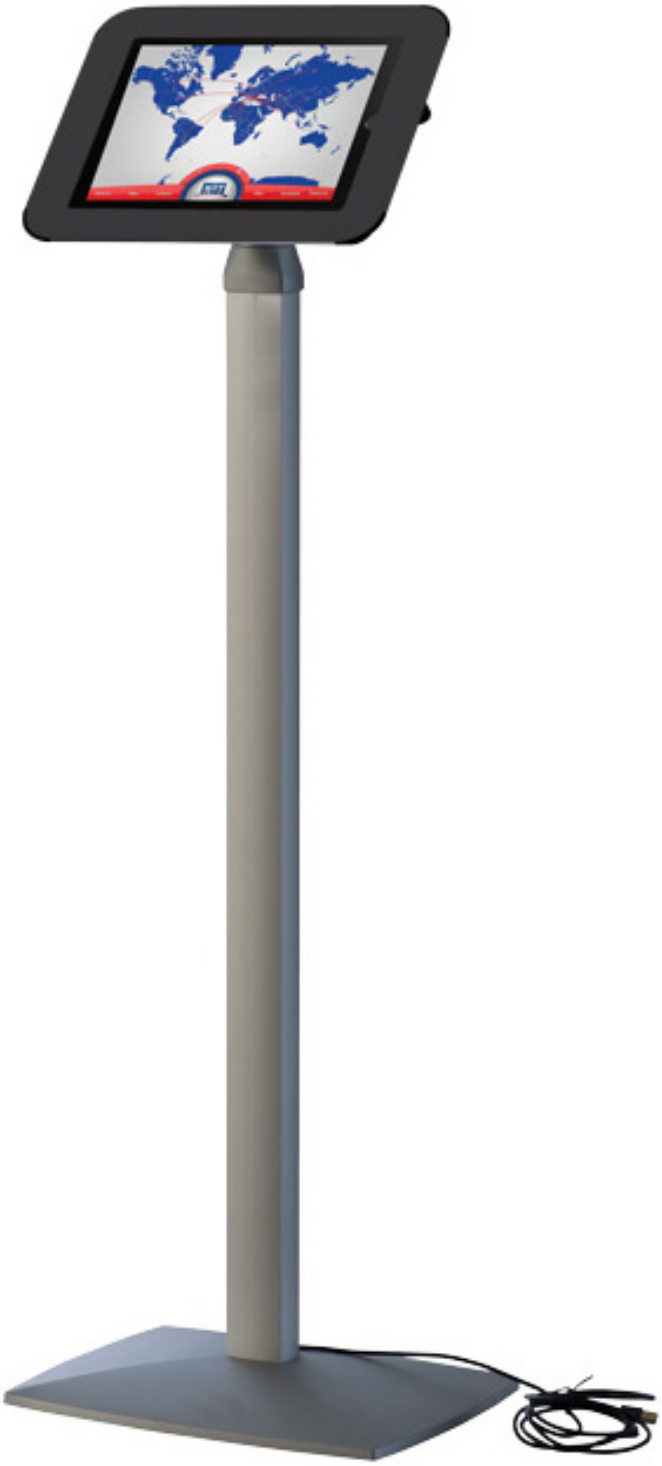

1301 TWIN Curved Ipadstand

TWIN Curved Ipadstand
Tablet/Ipad gulvstativ – Sort

Smart og elegant Ipad stand. TWIN Ipad stand er egnet til Ipad 2, 3,4. TWIN Ipad stativet kan justeres til portræt og landskabspositionering. TWIN Ipad monteres i stativet, som derefter kan låses med nøgle. 3mtr. langt USB-kabel medfølger så du nemt kan oplade til din iPad/Tablet.

TWIN Curved Ipadstand
Tablet/IPad floorstand - Black.

Smart and elegant Ipad stand. The TWIN Ipad stand is suitable for Ipad 2, 3,4. The TWIN Ipad stand is adjustable to portrait and landscape positioning. The TWIN Ipad stand is secure in star-key locked holder. A 3 mtr. long USB cable is included with the Ipad stand for easy upload of content.

TWIN Curved Ipadstand
Tablet/IPad Stander - Schwarz

Intelligenter und eleganter Ipad-Ständer. Der TWIN Ipad-Ständer eignet sich für Ipad2, 3,4. Der TWIN Ipad-Ständer ist für die Positionierung im Hoch- und Querformat einstellbar. Der TWIN Ipad-Ständer befindet sich in einer fest verschlossenen Halterung. Ein 3 mtr. Zum einfachen Hochladen von Inhalten gehört ein langes USB-Kabel zum Lieferumfang des Ipad-Ständers.

TWIN LIGHT Menuboards for 2 x A4

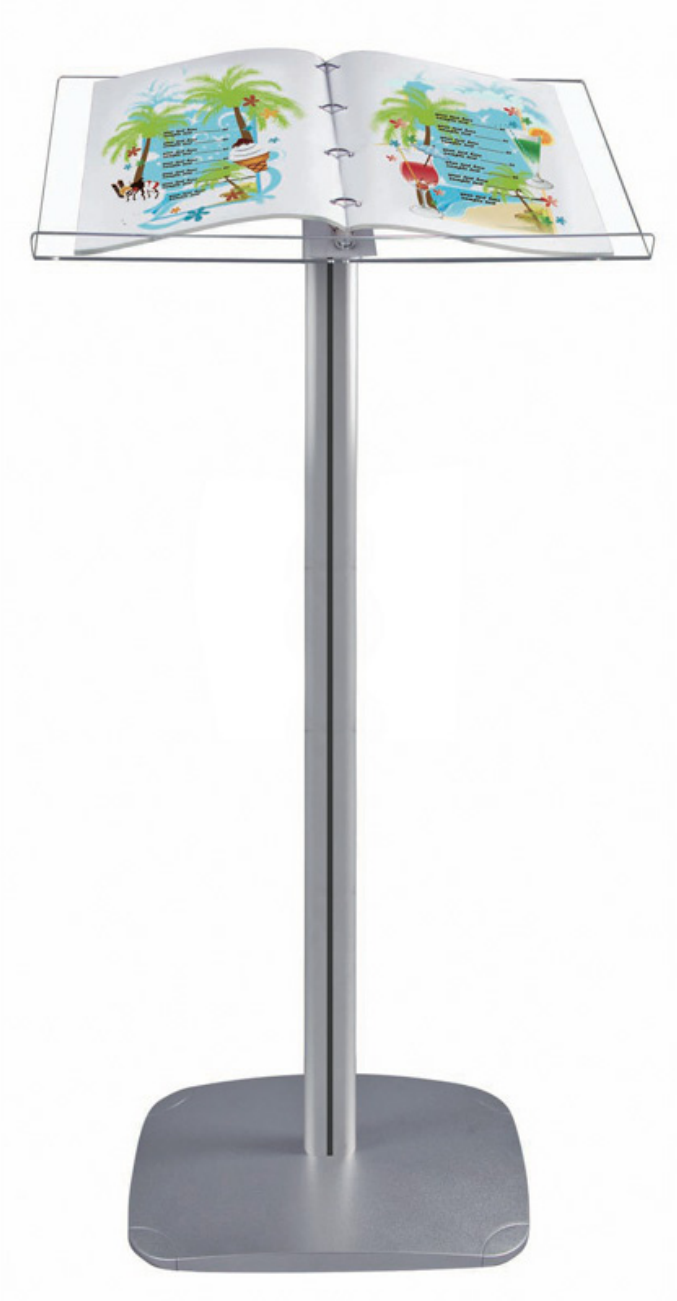

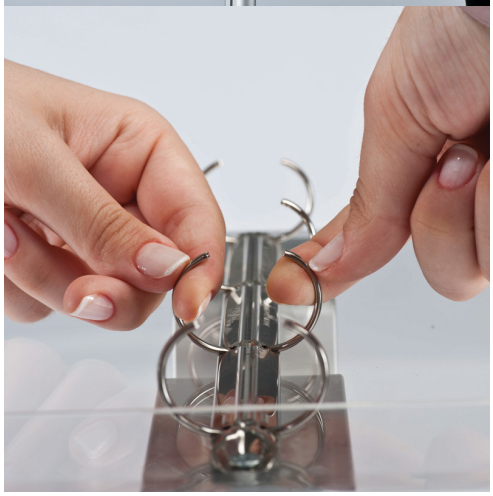

1310-8 TWIN LIGHT
Menuboards for 2xA4
med sølv lakeret fod. Akryl holderen med 4 ringe gøre det nemt at indsætte og bladre i menubogen / menukort,

1310-8 TWIN LIGHT
Menuboards for 2xA4
Aluminum stand with heavy silver lacquered base. The acrylic top plate with 4 rings makes it easy to insert and turn pages in menus, brochures, catalogs, etc. Brochure pocket can be purchased separately.

1310-8 TWIN LIGHT
Menükarten für 2xA4
Prospekthalter aus Aluminium mit schwerem silbern lackiertem Fuss. Die Platte aus
Acryl mit 4 Ringen, macht es leicht z.B. Menükarten, Prospekte, Kataloge usw. einzusetzen
und in diese zu blättern. Prospekthalter kann Zugekauft werden.

5175 TWIN AGENDA A4 & 5176 TWIN AGENDA A3
Display med snapramme/Literature Display with snapframe/Display mit Plakatrahmen

Farve: 5175-8 sølv
Format: A4
B: 252 mm
H: 900 mm
Ø: 235 mm

- Fokus på dit budskab
- Snaprammen gør det let at udskifte indholdet
- Kan bruges vertikalt og horisontalt

Farbe: 5175-8 Silber
DIN A4 Ständer
B: 252 mm
H: 900 mm
Ø: 235 mm

- Für perfefekte, flexible Präsentation
- Plakatrahmen für leichtes Auswechseln
- Verstellbares Hoch- oder Querformat

Colour: 5175-8 Silver
Format: A4
W: 252 mm
H: 900 mm
D: 235 mm

- Showcase your message
- Snapframe for easy replacement
- This sign is easily rotated from portrait to landscape

Farve: 5176-8 sølv
Format: A3
B: 340 mm
H: 930 mm
Ø: 280 mm

- Fokus på dit budskab
- Snaprammen gør det let at udskifte indholdet
- Kan bruges vertikalt og horisontalt

Farbe: 5176-8 Silber
DIN A3 Ständer
B: 340 mm
H: 930 mm
Ø: 280 mm

- Für perfefekte, flexible Präsentation
- Plakatrahmen für leichtes Auswechseln
- Verstellbares Hoch- oder Querformat

Colour: 5176-8 Silver
Format: A3
W: 340 mm
H: 930 mm
D: 280 mm

- Showcase your message
- Snapframe for easy replacement
- This sign is easily rotated from portrait to landscape

5180 & 5170 TWIN AGENDA TABLOID Avisstander/Newspaper Stand/Zeitungshalter

Farve: 5170-8 sølv
Format: A4, Plads til 75 mm

- Elegant i metalfarve
- Stærk og stabil brochureholder

Colour: 5170-8 Silver
Format: A4, 1 comp.
Space for 75 mm

- Showcase your message
- Elegant in metal colour
- Strong and stable

Farbe: 5170-8 Silber
DIN: A4, Platz für 75 mm

- Elegant in Metallfarben
- Stark und stabil aus Metall

Farve: 5180-8 sølv

- Elegant i metalfarve
- Stærk og stabil Tabloid avisstander

Colour: 5180-8 Silver

- Elegant in metal colour
- Strong and stable

Farbe: 5180-8 Silber

- TABLOID Zeittunghalter
- Elegant in Metallfarben
- Stark und stabil aus Metall

AGENDA Til elegante præsentationer For elegant presentations Für elegante Präsentationen

5108 Vægmodel
1/3 A4, 6 fag
Farve: 5108-8 sølv
B:115 mm D:75 mm H:775 mm

5109 Vægmodel
A5/A6, 9 fag
Farve: 5109-8 sølv
B:165 mm D:75 mm H:780 mm

5110 Vægmodel
A5, 9 fag
Farve: 5110-8 sølv
B:165 mm D:75 mm H:780 mm

5111 Bordmodel
A4,1 fag
Farve: 5111-8 sølv
B: 230 mm D: 103 mm H:275 mm
• Pakning 10 stk.

5112 Vægmodel
A4, 1 fag
Farve: 5112-8 sølv
B:230 mm D: 75 mm H: 252 mm
• Pakning 10 stk.

5115 Bordmodel
A4, 9 fag
Farve: 5115-8 sølv
Ø: 200/340 mm H: 550mm

5120 Vægmodel
A4, 15 fag
Farve: 5120-8 sølv Inkl. vægbeslag
B:710 mm D:75 mm H:780 mm

5140 Vægmodel
A4, 6 fag
Farve: 5140-8 sølv
B:230 mm D:75 mm H:780 mm

5150 Vægmodel
A4, 10 fag
Farve: 5150-8 sølv
B:230 mm D:75 mm H:1160 mm

5190 Avisholder
Vægmodel A3, 5 fag
Farve: 5190-8 sølv
B: 436 mm D: 75 mm H: 780 mm

5109 Wall mount
1/3 A4, 6 comp.
Colour: 5108-8 Silver
B:115 mm D:75 mm H:775 mm

5109 Wall mount
A5/A6, 9 comp.
Colour: 5109-8 Silver
W: 167 mm D: 75 mm H: 780 mm

5110 Wall mount
A5, 9 comp.
Colour: 5110-8 Silver
W: 167 mm D: 75 mm H: 780 mm

5111 Literature Holder
Table model A4, 1 comp.
Colour: 5111-8 Silver
W: 230 mm D: 103 mm H: 280 m
Package contains 10 pcs.

5112 Literature Holder
Wall model, A4, 1 comp.
Colour: 5112-8 Silver
W: 230 mm D: 75 mm H: 250 mm
Package contains 10 pcs.

5115 Table top revolving stand
A4, 9 comp.
Colour: 5115-8 Silver
D: 300/315 mm H: 540 mm

5120 Wall mount
A4, 15 comp. Wall fittings enclosed
Colour: 5120-8 Silver
W: 710 mm D: 75 mm H: 780 mm

5140 Wall mount
A4, 6 comp.
Colour: 5140-8 Silver
W: 235 mm D: 75 mm H: 774 mm

5150 Wall mount
A4, 10 comp.
Colour: 5150-8 Silver
W: 235 mm D: 75 mm H: 1152 mm

5190 Newspaperholder
Colour: 5190-8 Silver
Wall model A3, 5 comp.
W: 430 mm D: 110 mm H: 770 mm

5109 Wandmodell
DIN 1/3 A4, 6 Fächer
Farbe: 5109-8 Silber
B: 167 mm T: 75 mm H: 775 mm

5110 Wandmodell
DIN A5/A6, 9 Fächer
Farbe: 5110-8 Silber
B: 167 mm T: 75 mm H: 780 mm

5111 Prospekthalter
Tischmodell, DIN A4, 1 Fach
Farbe: 5111-8 Silber
B: 230 mm T: 103 mm H: 280 mm
Verpackungseinheit 10 Stück

5112 Prospekthalter
Wandmodell, DIN A4, 1 Fach
Farbe: 5112-8 Silber
B:230 mm T: 75 mm H: 250 mm
Verpackungseinheit 10 Stück

5115 Prospekthalter
Tischmodell, DIN A4, 9 Fächer
Farbe: 5115-8 Silber
T: 300/315 mm H: 520 mm

5120 Wandmodell
DIN A4, 15 Fächer mit Wandbeschlag
Farbe: 5120-8 Silber
B: 710 mm T: 75 mm H: 780 mm

5140 Wandmodell
DIN A4, 6 Fächer
Farbe: 5140-8 Silber
B: 235 mm T: 75 mm H: 774 mm

5150 Wandmodell
DIN A4, 10 Fächer
Farbe: 5150-8 Silber
B: 232 mm T: 75 mm H:1152 mm

5190 Zeitungshalter
Wandmodell DIN A3,5 Fächer
Farbe: 5190-8 Silber
B: 400 mm 75 mm H: 700 mm

5110

5140

5150

5112

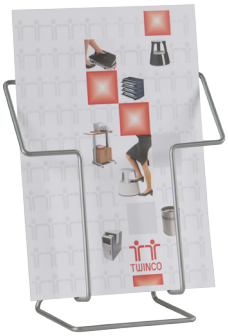

5111

5190

5120

5115

5109

5108

5130 & 5135 TWIN AGENDA Brochureholder/Literature Holder/Prospekthalter

Farve: 5135-8 sølv
Format: A4
Fag: 15

- Elegant i metalfarve
- Stærk og stabil brochurerholder

Colour: 5135-8 Silver
Format: A4,
comp. 15

- Revolving floor stand
- Elegant in metal colour
- Strong and stable

Farbe: 5135-8 Silber
DIN: A4
Fächer: 15

- Elegant in Metallfarben
- Stark und stabil aus Metall

Farve: 5130-8 sølv
Format: A4
Fag: 32

- Elegant i metalfarve
- Stærk og stabil brochurerholder

Colour: 5130-8 Silver
Format: A4
comp. 32

- Revolving floor stand
- Elegant in metal colour
- Strong and stable

Farbe: 5130-8 Silber
DIN: A4
Fächer: 32

- Elegant in Metallfarben
- Stark und stabil aus Metall

Luxus brochurerholdere/Luxury Brochurerholder/ Luxusbroschürenhalter

5340-11 TWIN LIGHT FOLD Brochureholder/Literature Holder/Prospekthalter

TWIN LIGHT FOLD Gulvstander Fold A4, 4 fag Sølv
TWIN LIGHT FOLD er en stabil brochurestativ med glasklare akryl hylder som giver dine brochurer ekstra opmærksomhed!
TWIN LIGHT FOLD har 4-rums sammenklappelig brochurestativ som kan transporteres med brochurer i holderne.
TWIN LIGHT FOLD er produceret i alu og akryl og leveres i en canvas bærtaske.
Farve: 5340-11 alu.

TWIN LIGHT Floor Stand Fold A4, 4 Subjects Silver
TWIN LIGHT FOLD is a stable brochure stand with glass clear acrylic shelves that give your brochures extra attention!
TWIN LIGHT FOLD has 4-fold folding brochures that can be transported with brochures in the holders.
TWIN LIGHT FOLD is made of aluminum and acrylic and comes in a canvas carry case.
Colour: 5340-11 alu.

TWIN LIGHT Bodenständer Fold A4, 4 Fächer Silber
TWIN LIGHT FOLD ist ein stabiler Prospektständer mit glasklaren Acrylregalen, die Ihren Broschüren besondere Aufmerksamkeit schenken!
TWIN LIGHT FOLD hat 4-fache Faltbroschüren, die mit Broschüren in den Haltern transportiert werden können.
TWIN LIGHT FOLD besteht aus Aluminium und Acryl und wird in einer Tragetasche geliefert.
Farbe: 5340-11 alu.

5341-11 TWIN LIGHT Z-Shape Brochureholder/Literature Holder/Prospekthalter

TWIN LIGHT Gulvstander Z-Shape A4, 6 fag Sølv
TWIN LIGHT Z-Shape er designet til at være mobil og kompakt.
TWIN LIGHT Z-Shape kan foldes ned til en lille enhed som passer ned i en canvasbag, som medfølger.
For at opstille TWIN LIGHT Z-Shape skal du blot trække op i den øverste ramme af stativet og låse den i bunden.
Farve: 5341-11 alu.

TWIN LIGHT Floor stand Z-Shape A4, 6-Piece Silver
The TWIN LIGHT Z-Shape is designed to be mobile and compact.
The TWIN LIGHT Z-Shape can be folded down to a small device that fits into a canvas bag that comes with it.
To install TWIN LIGHT Z-Shape, simply pull up the top frame of the stand and lock it in the bottom.
Colour: 5341-11 alu.

TWIN LIGHT Bodenbelag Z-Shape A4, 6-teilig Silber
Der TWIN LIGHT Z-Shape ist mobil und kompakt. Das TWIN LIGHT Z-Shape lässt sich zu einem kleinen Gerät zusammenklappen, das in eine mitgelieferte Tasche passt.
Um TWIN LIGHT Z-Shape zu installieren, ziehen Sie einfach den oberen Rahmen des Ständers nach oben und verriegeln ihn unten
Farbe: 5341-11 alu.

5173 TWIN Brochure Display Holder, 5 fag.
5 x A4
Maksimal kapacitet 15mm. Til vægmontering, skruer indgår.
Mål 240x560x63 mm (BxHxD)

Farver:
5173-1 Sort
5173-8 Sølv

5173 TWIN Brochure Display Holder, 5 subjects.
5 x A4
Maximum capacity 15mm. For wall mounting, screws are included.
Dimensions 240x560x63 mm (WxHxD)

Colour:
5173-1 Black
5173-8 Silver

5172 TWIN brochure display holders, 5 fag
5 x A4
Maximale Kapazität: 15mm. Für die Wandmontage inklusive Schrauben.
Abmessungen 240x560x63 mm (BxHxT)

Farbe:
5173-1 Schwarz
5173-8 Silber

5172 TWIN AGANDA Brochure Display Holder

5172 TWIN BROCHURE DISPLAY HOLDERS 7 FAG
7 x A4
Maksimal kapacitet 15mm. Til vægmontering, skruer indgår.
Mål 240x560x63 mm (BxHxD)

Farver:
5172-1 Sort
5172-8 Sølv

5172 TWIN Brochure Display Holder for brochures seven subjects.
7 x A4
Maximum capacity 15mm. For wall mounting, screws are included.
Dimensions 240x560x63 mm (WxHxD)

Colour:
5172-1 Black
5172-8 Silver

5172 TWIN BROCHURE DISPLAY HOLDERS 7 FAG
7 x A4
Maximale Kapazität: 15mm. Für die Wandmontage inklusive Schrauben.
Abmessungen 240x560x63 mm (BxHxT)

Farbe:
5172-1 Schwarz
5172-8 Silber

5130 & 5135 TWIN AGENDA Brochureholder/Literature Holder/Prospekthalter

5182-8
TWIN Brochure Display Stand
Mobil display stativ med hjul
Med 4 hylder lavet af metal
Til 12, 16 eller 20 brochurer eller foldere i A4-format
Fås i forskellige bredder
H:1550mm
W:720mm
L:350mm

5184-8
TWIN Broschürenständer
Mobiler Displayständer mit Rädern
Mit 4 Regalen aus Metall
Für 12, 16 oder 20 Broschüren oder Faltblätter im A4-Format
In verschiedenen Breiten erhältlich
H:1550mm
W:720mm
L:350mm

5183-8
TWIN Brochure Display Stand
Mobile display stand with wheels
With 4 metal shelves
For 12, 16 or 20 brochures or leaflets in A4 format
Available in different widths
H:1550mm
W:720mm
L:350mm

NY
NEW
NEU

TWIN LIGHT Snaprammer/ Snapframes/ Plakatrahmen
TWIN INFO magnetisk inforramme A4
Magnetic Dispaly Frame A4 size/ Magnetrahmen DIN A4
TWIN LIGHT Gadeskilt/ A Boards/Kundenstopper
TWIN LIGHT Gadeskilt/Pavement Board/Strassenständer
TWIN Kø-leder/ TWIN Queue manager/ TWIN Kundenstopper

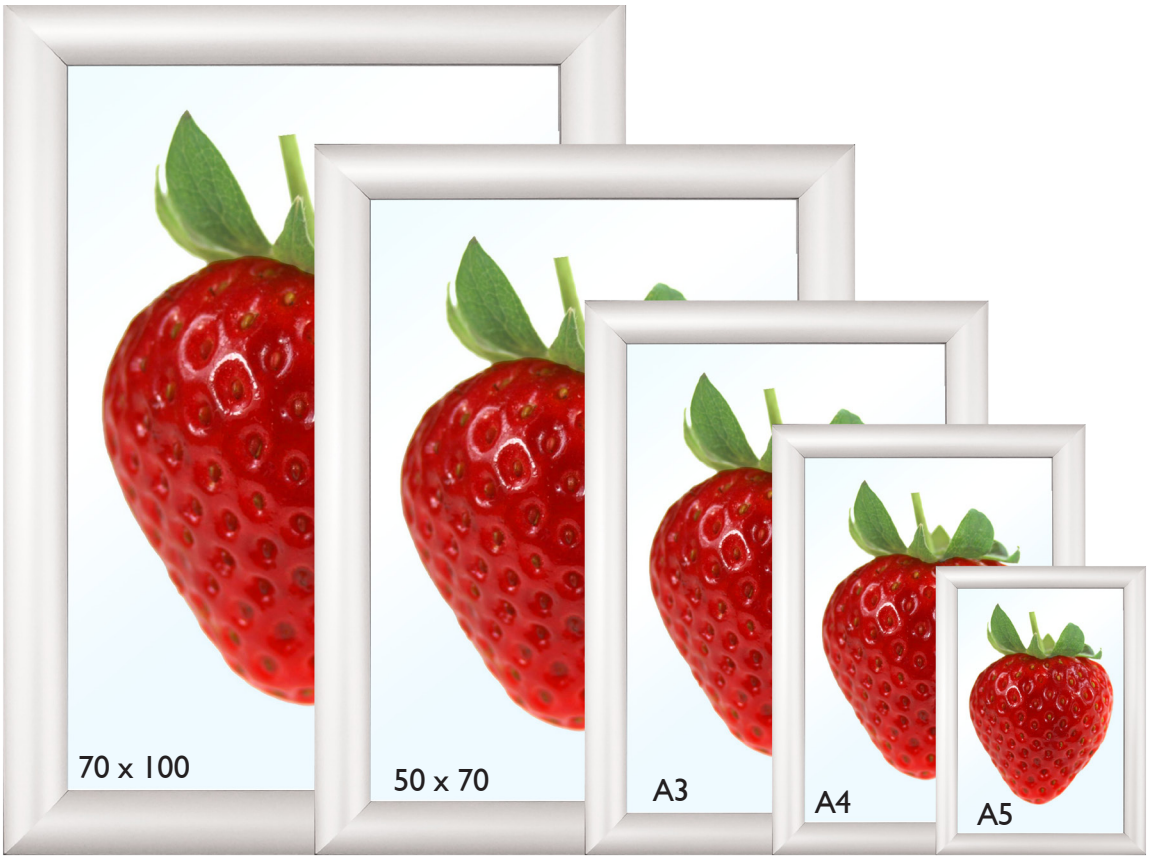

Hjørner skåret i gering/ Mitred corners /Eloxierter Alu-profil

5352-11
Snapramme, A5
Farve: 5352-11 Alu.
Rammebredde: 25 mm
B: 193 mm D:11,5 mm H:253 mm

5342-11
Snapramme, A4
Farve: 5342-11 Alu.
Rammebredde: 25 mm
B: 255 mm D:11,5 mm H:340 mm

5343-11
Snapramme, A3
Farve: 5343-11 Alu.
Rammebredde: 25 mm
B: 343 mm D:11,5 mm H:465 mm

5351-11
Snapramme, B1 70x100
Farve: 5351-11 Alu.
Rammebredde: 32 mm
B: 760 mm D:18 mm H:1060 mm

5353-11
Snapramme, B2 70x50
Farve: 5353-11 Alu.
Rammebredde: 32 mm
B: 560 mm D:18 mm H: 760 mm

5352-11
Snapframe, A5
Colour: 5352-11 Alu.
Aluminum frame, 25 mm wide
W:193 mm D:11,5 mm H:253 mm

5342-11
Snapframe, A4
Colour: 5342-11 Alu.
Aluminum frame, 25 mm wide
W:255 mm D:11,5 mm H:340 mm

5343-11
Snapframe, A3
Colour: 5343-11 Alu.
Aluminum frame, 25 mm wide
W:343 mm D:11,5 mm H:465 mm

5351-11
Snapframe, 70 x100 B1
Colour: 5351-11 Alu.
Aluminum frame, 32 mm wide
W:760 mm D:18 mm H:1060 mm

5353-11
Snapframe, B2 70x50
Colour: 5321-11 Alu.
Aluminum frame, 32 mm wide
W: 560 mm D:18 mm H: 760 mm

5352-11
Plakatrahme, A5
Farbe: 5352-11 Aluminium
Aluminiumrahme, 25 mm breit
B:193 mm D:11,5 mm H:253 mm

5342-11
Plakatrahme, A4
Farbe: 5342-11 Aluminium
Aluminiumrahme, 25 mm breit
B:255 mm D:11,5 mm H:340 mm

5343-11
Plakatrahme, A3
Farbe: 5343-11 Aluminium
Aluminiumrahme, 25 mm breit
B:343 mm D:11,5 mm H:465 mm

5351
Plakatrahme, 70x100 B1
Farbe: 5351-11 Aluminium
Aluminiumrahme, 32 mm breit
B:760 mm D:18 mm H:1060 mm

5321
Plakatrahme, B2 70x50
Farbe: 5321-11 Aluminium
Aluminiumrahme, 32 mm breit
B: 560 mm D:18 mm H: 760 mm

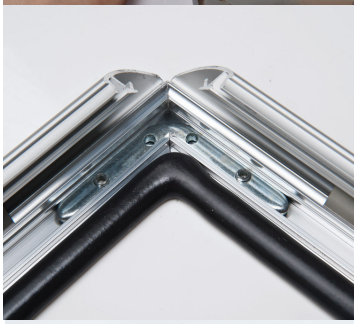

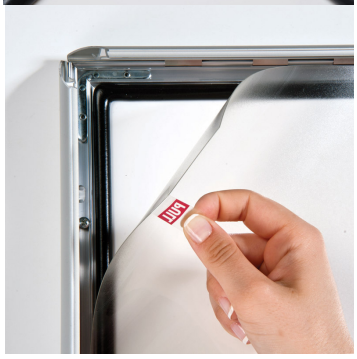

5354-11 TWIN LIGHT
Snapramme, A4
Farve: 5354-11 Alu.
Rammebredde: 25 mm
B: 255 mm D:11,5 mm H:340 mm
Hjørner skåret i gering

5355-11 TWIN LIGHT
Snapramme, A3
Farve: 5355-11 Alu.
Rammebredde: 25 mm
B: 343 mm D:11,5 mm H:465 mm
Hjørner skåret i gering

5357-11 TWIN LIGHT
Snapramme, B2 70x50
Farve: 5357-11 Alu.
Rammebredde: 32 mm
B: 760 mm D:18 mm H:1060 mm Water-
Hjørner skåret i gering

5358-11 TWIN LIGHT
Snapramme, B1 70x100
Farve: 5358-11 Alu.
Rammebredde: 32 mm
B: 560 mm D:18 mm H: 760 mm Water-
Hjørner skåret i gering

5354-11 TWIN LIGHT
Snapframe, A4
Colour: 5354-11 Alu.
Rammebredde: 25 mm
B: 255 mm D:11,5 mm H:340 mm
Waterproff corners cut in mitred - Alu.

5355-11 TWIN LIGHT
Snapframe, A3
Colour: 5355-11 Alu.
Rammebredde: 25 mm
B: 343 mm D:11,5 mm H:465 mm
Waterproff corners cut in mitred - Alu.

5357-11 TWIN LIGHT
Snapframe, B2 70x50
Colour: 5357-11 Alu.
Rammebredde: 32 mm
B: 760 mm D:18 mm H:1060 mm Water-
proff corners cut in mitred - Alu.

5358-11 TWIN LIGHT
Snapframe, B1 70x100
Farve: 5358-11 Alu.
Rammebredde: 32 mm
B: 560 mm D:18 mm H: 760 mm Water-
proff corners cut in mitred - Alu.

5354-11 TWIN LIGHT
Plakatrahme, A4
Farbe: 5354-11 Alu.
Aluminiumrahme, 25 mm breit
B:255 mm D:11,5 mm H:340 mm
Eloxierter Alu-profil

5355-11 TWIN LIGHT
Plakatrahme, A3
Farbe: 5355-11 Alu.
Aluminiumrahme, 25 mm breit
B:343 mm D:11,5 mm H:465 mm
Eloxierter Alu-profil

5357-11 TWIN LIGHT
Plakatrahme, B2 70x50
Farbe: 5357-11 Alu.
Aluminiumrahme, 32 mm breit
B:760 mm D:18 mm H:1060 mm
WaterEloxierter Alu-profil

5358-11 TWIN LIGHT
Plakatrahme, B1 70x100
Farbe: 5358-11 Alu.
Aluminiumrahme, 32 mm breit
B: 560 mm D:18 mm H: 760 mm
WaterEloxierter Alu-profil

TWIN INFO magnetisk inforramme / Magnetic Dispaly Frame/ Magnetrahmen

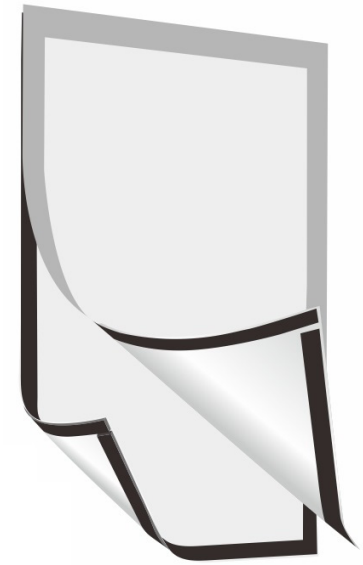

Inforamme med foldbare magnetiske sider.
Gennemsigtig og med anti reflex overflade.
Hurtig indsættelse og nem ændring af dokumenter.
Kan bruges vandret eller lodret

Display Frame with foldable magnetic sides.
Transparent and Glare-free front
Quick insertion and easy changing of documents.
Can be used horizontally or vertically
Various colours of frames available..

Displayrahmen mit faltbaren Magnetseiten.
Transparente und blendfreie Front
Schnelles Einlegen und einfaches Wechseln der Dokumente.
Kann horizontal oder vertikal verwendet werden
Verschiedene Gestellfarben er hältlich.

Model	Format
7152	A4
7153	A3

TWIN INFO Selvklæbende ramme/Adhesive Frame/ Kleberahmen

Selvklæbende plakatrammer
Gennemsigtig, Lav refleksion, UV-stabiliseret speciel film
Rammerne åbnes let på grund af magnet
Rammerne er simpelthen monteret på indersiden af et vindue
Tillader plakat læses udefra, samtidig med at den beskyttes.
Forskellige farver af rammer tilgængelige.

Self-adhesive Poster Frames
Transparent, Low reflection, UV stabilised speical Film
Frames open easily due to the magnet
The frames is simply fitted to the inside of a shop window
Allowing poster to be read from outside while keeping it protected.
Various colours of frames available.

Selbstklebende Plakatrahmen
Transparenter, reflexionsarmer, UV-stabilisierter Film
Rahmen öffnen sich leicht durch Magneten
Der Rahmen wird einfach an der Innenseite eines Schaufensters angebracht
Poster kann von außen gelesen und geschützt werden.
Verschiedene Rahmenfarben erhältlich.

Model	Format
7161-1	A5
7161-8	A5
7162-1	A4
7162-8	A4

Model	Format
7163-1	A3
7163-8	A3

5349 & 5350 TWIN LIGHT Gadeskilt/ A Boards/Kundenstopper

Kun til indendørs brug /Indoor use only/ Nur für den Innenbereich

5349
Gulvmodel B2, 70x50 cm
Farve: 5349-11 Alu.
Rammebredde: 32 mm
B: 560 mm
D: 72 mm
H: 1000 mm
Hjørner skåret i gering

5350
Gulvmodel B1, 70x100 cm
Farve: 5350-11 Alu.
Rammebredde: 32 mm
B: 760 mm
D: 72 mm
H: 1300 mm
Hjørner skåret i gering

5349
A Board, 70x50
Colour: 5349-11 Alu.
Alu frame, 32 mm wide
W: 560mm
D: 72 mm
H: 1000 mm
Mitred corners

5350
A Board, 70x100
Colour: 5350-11 Alu.
Alu frame, 32 mm wide
W: 760mm
D: 72 mm
H: 1300 mm
Mitred corners

5349
Kundenstopper, 70 x 50
Farbe: 5349-11 Aluminium
Aluminiumrahmen, 32 mm breit
W: 560 mm
D: 72 mm
H: 1000 mm
Eloxierter Alu-profil

5350
Kundenstopper, 70 x 100
Farbe: 5350-11 Aluminium
Aluminiumrahmen, 32 mm breit
W: 760mm
D: 72 mm
H: 1300 mm
Eloxierter Alu-profil

TWIN WIND LIGHT Gadeskilt/Pavement Board/Strassenständer

5371
Gadeskilt
B2, 50x70 cm
Farve: 5371 Alu.
Rammebredde: 40 mm
B: 69 cm
D: 92 cm
H: 107 cm
Hjørner skåret i gering

5371
A Board
B2, 50x70 cm
Colour: 5371 Alu.
Alu frame, 32 mm wide
W: 69 cm
D: 92 cm
H: 107 cm
Mitred corners

5371
Kundenstopper
B2, 50x70 cm
Farbe: 5371 Aluminium
Aluminiumrahmen, 32 mm breit
W: 69 cm
D: 92 cm
H: 107 cm
Eloxierter Alu-profil

5372
Gadeskilt
B1, 70x100
Farve: 5372 Alu.
Rammebredde: 32 mm
B: 760 mm
D: 720 mm
H: 1300 mm
Hjørner skåret i gering

5372
A Board,
B1, 70x100
Colour: 5372 Alu.
Alu frame, 32 mm wide
W: 760 mm
D: 720 mm
H: 1300 mm
Mitred corners

5372
Kundenstopper,
B1, 70x100
Farbe: 5372 Aluminium
Aluminiumrahmen, 32 mm breit
W: 760 mm
D: 720 mm
H: 1300 mm
Eloxierter Alu-profil

5360 TWIN LIGHT GOTIK GADESKILT – B2 50×70

TWIN LIGHT Gadeskilt Gotik er produceret i 25 mm jernrør.
TWIN LIGHT Gadeskilt Gotik står meget stabilt og har et lækkert design med en smart afrunding af toppen, hvor der er plads til dit logo.
TWIN LIGHT Gadeskilt Gotiks bagplader er fremstillet af aluzink. Vægten er bastant, så skiltene står stabilt.

- 25 mm jernrør.
- Rustfri aluzinkbagplade, ulakeret
- 2 mm antirefleks A-PET frontplade med magnet

Farve:
5360-1 Sort
5360-2 Hvid

TWIN LIGHT Street Signs Gothic produced in 25 mm iron pipe.
TWIN LIGHT Street Signs Gothic is very stable and has a sleek design with a smart rounding of the top, where there is space for your logo.
TWIN LIGHT Street Signs Gotiks back plates are made of aluminum zinc. The weight is massive, so the signs are both stable.

- 25 mm iron pipe.
- Stainless aluzinkbagplade, unpainted
- 2 mm antireflection A-PET front plate with magnetic

Colours:
5360-1 Black
5360-2 White

TWIN LIGHT Straßenschilder Gothic in 25 mm Eisenrohr hergestellt.
TWIN LIGHT Straßenschilder Gothic ist sehr stabil und hat ein schlankes Design mit einer Smart Abrundung der Spitze, wo es Platz für Ihr Logo ist.
TWIN LIGHT Straßenschilder Gotiks Rückenplatten aus Aluminium Zink hergestellt werden. Das Gewicht ist massiv, so dass die Zeichen sind beide stabil.

- 25 mm Eisenrohr.
- Stainless aluzinkbagplade, unlackiert
- 2 mm Entspiegelung A-PET Frontplatte mit magnetischen

Farben
5360-1 Schwarz
5360-2 Weiß

NY
NEW
NEU

5361 TWIN LIGHT GADESKILT – EXPO SIGN B2 50×70

TWIN LIGHT Gadeskilt Expo er produceret i 22 mm jernrør og er A-formede. Disse skilte står meget stabilt.
Leveres med ulakerede sølvbagplader og 1 mm antireflex A-PET frontplader med magnetlukning.

- 22 mm jernrør.
- Rustfri aluzinkbagplade, ulakeret
- 1 mm antirefleks A-PET frontplade.
- Magnetlukning

Farve:
5361-1 Sort
5361-2 Hvid

TWIN LIGHT Street Signs Expo produced in iron pipe of 22 mm and is A-shaped. These signs are very stable.
Supplied with uncoated sølvbagplader and 1 mm antireflex A-PET face-plates with magnetic closure.

- 22 mm iron pipe.
- Stainless aluzinkbagplade, unpainted
- 1 mm antireflection A-PET faceplate.
- Magnetic Closure

Colours:
5361-1 Black
5361-2 White

TWIN LIGHT Straßenschilder Expo hergestellt in Eisenrohr von 22 mm und ist A-förmig ist . Diese Zeichen sind sehr stabil.
Geliefert mit unbeschichtetem sølvbagplader und 1 mm Anti A-PET - Bildbausteine mit Magnetverschluss.

- 22 mm Eisenrohr.
- Edelstahl aluzinkbagplade, unlackiert
- 1 mm Entspiegelung A-PET - Frontblende.
- Magnetverschluss

Farbe:
5361-1 Schwarz
5361-2 Weiß

NY
NEW
NEU

5365 & 5366 TWIN LIGHT Gadeskilt/Pavement Board/Strassenständer

5365
Gadeskilt B1
70x100 cm
Farve: 5365-11 Alu.
Rammebredde: 40 mm
B: 900 mm
D: 72 mm
H: 1000 mm
Hjørner skåret i gering

5366
Gadeskilt 70x50 cm
Farve: 5366-11 Alu.
Rammebredde: 32 mm
B: 760 mm
D: 72 mm
H: 1300 mm
Hjørner skåret i gering

5365
Pavement Board B1
70x100 cm
Colour: 5365-11 Alu.
Alu frame, 40 mm wide
W: 560mm
D: 72 mm
H: 1000 mm
Mitred corners

5366
Pavement Board B1
70x50 cm
Colour: 5366-11 Alu.
Alu frame, 32 mm wide
W: 760mm
D: 72 mm
H: 1300 mm
Mitred corners

5365
Strassenständer B1
70x100 cm
Farbe: 5365-11 Aluminium
Aluminiumrahmen, 40 mm breit
W: 560 mm
D: 72 mm
H: 1000 mm
Eloxierter Alu-profil

5366
Strassenständer
70x50 cm
Farbe: 5366-11 Alu.
Rahmenbreite: 32 mm
B: 760 mm
D: 72 mm
H: 1300 mm
Ecken klein geschnitten

TWIN AGENDA
Akryl Displays/ Acrylic Displays/Acryl Prospekthalter

TWIN AGENDA Akryl Displays/ Acrylic Displays/Acryl Prospekthalter

5809 Visitkort Box
Farve: 5809-7 klar akryl

5810 Visitkort L-fod
Farve: 5810-7 klar akryl

5811 Brochureholder A6, T-fod
Farve: 5811-7 klar akryl

5812 Brochureholder E65
Farve: 5812-7 klar akryl
Væg/bordmodel

5815 Brochureholder A5, L-fod
Farve: 5815-7 klar akryl

5816 Brochureholder A5, T-fod
Farve: 5816-7 klar akryl

5820 Brochureholder A4
Farve: 5820-7 klar akryl
Væg/bordmodel

5821 Brochureholder A4, L-fod
Farve: 5821-7 klar akryl

5822 Brochureholder A4, T-fod V
Farve: 5822-7 klar akryl

5823 Brochureholder A4, T-fod H
Farve: 5823-7 klar akryl

5830 Brochureholder A4, 3 fag
Farve: 5830-7 klar akryl
Væg/bordmodel

5831 Vægmodel A4, V
Farve: 5831-7 klar akryl

5832 Vægmodel A4, H
Farve: 5832-7 klar akryl

5809 Business Card Box
Colour: 5809-7 Clear Acrylic

5810 Business Card L-Stand
Colour: 5810-7 Clear Acrylic

5811 Acrylic Display A6, T-Stand
Colour: 5811-7 Clear Acrylic

5812 Acrylic Display E65
Colour: 5812-7 Clear Acrylic
Wall/table model

5815 Acrylic Display A5, L-Stand
Colour: 5815-7 Clear Acrylic

5816 Acrylic Display A5, T-Stand
Colour: 5816-7 Clear Acrylic

5820 Acrylic Display A4
Colour: 5820-7 Clear Acrylic
Wall/table model

5821 Acrylic Display A4, L-Stand
Colour: 5821-7 Clear Acrylic

5822 Acrylic Display A4, T-Stand V
Colour: 5822-7 Clear Acrylic

5823 Acrylic Display A4, T-Stand H
Colour: 5823-7 Clear Acrylic

5830 Acrylic Display A4, 3 Comp.
Colour: 5830-7 Clear Acrylic
Wall/table model

5831 Wall model A4, V
Colour: 5831-7 Clear Acrylic

5832 Wall model A4, H
Colour: 5832-7 Clear Acrylic

5809 Visitenkartenständer
Farbe: 5809-7 Transperant Acryl

5810 Visitenkartenfach L-Ständer
Farbe: 5810-7 Transperant Acryl

5811 Prospekthalter A6, T-Ständer
Farbe: 5811-7 Transperant Acryl

5812 Prospekthalter E65
Farbe: 5812-7 Transperant Acryl
Wandmodell/Tischmodell

5815 Prospekthalter A5, L-Ständer
Farbe: 5815-7 Transperant Acryl

5816 Prospekthalter A5, T-Ständer
Farbe: 5816-7 Transperant Acryl

5820 Prospekthalter A4
Farbe: 5820-7 Transperant Acryl
Wandmodell/Tischmodell

5821 Prospekthalter A4, L-Ständer
Farbe: 5821-7 Transperant Acryl

5822 Prospekthalter A4, T-Ständer H
Farbe: 5822-7 Transperant Acryl

5823 Prospekthalter A4, T-Ständer Q
Farbe: 5823-7 Transperant Acryl

5830 Prospekthalter A4, 3 Fächer
Farbe: 5830-7 Transperant Acryl
Wandmodell/Tischmodell

5831 Wandmodell A4, H
Farbe: 5831-7 Transperant Acryl

5832 Wandmodell A4, Q
Farbe: 5832-7 Transperant Acryl

TWIN AGENDA Akryl Displays/ Acrylic Displays/Acryl Prospekthalter

5809

5812

5820

5830

5822

5816

5811

5823

5810

5821

5815

5832

5831

3200 TWIN Kø-leder/ TWIN Queue manager/ TWIN Kundenstopper

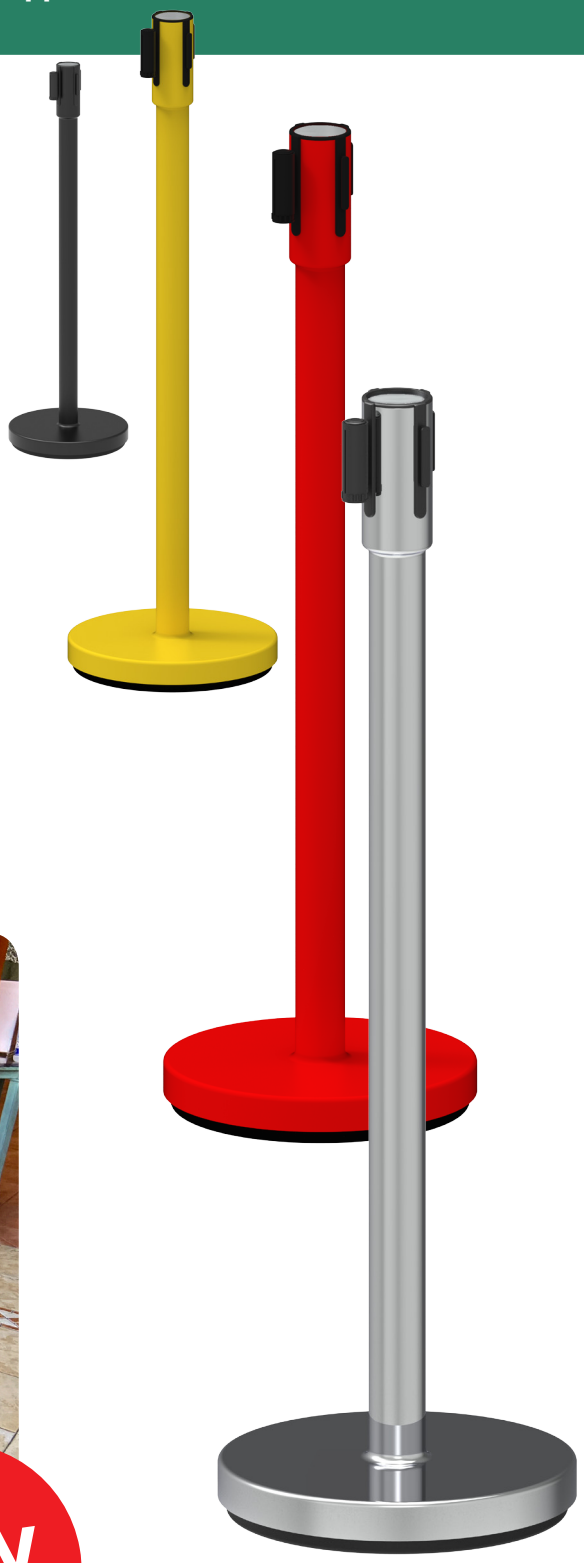

TWIN Kø-Leder produceret i galvaniseret stål med en tung og stabil fod.
Båndlås
En avanceret sikkerheds bremsesystem.
Kraftig stål konstruktion.
Max. længde 2 meter og båndbredde på 5 cm.
Kan forbindes med andre førende afspærrings-stolper brands.
Mål: 70x100 cm

Farver:
3200-1 Sort
3200-3 Gul
3200-4 Rød
3200-10 Chrome

TWIN Queue-Leader manufactured in galvanized steel with a heavy and stable foot.
tensioning buckle
An advanced safety braking system.
Heavy duty steel construction.
Max. length 2 meters and band width of 5 cm.
Can be connected to other leading barrier posts brands.
Dimensions: 70x100 cm

Colours:
3200-1 Black
3200-3 Yellow
3200-4 Red
3200-10 Chrome

TWIN Queue-Leader aus verzinktem Stahl mit schwerem und stabilem Fuß.
Spannschnalle
Ein fortschrittliches Sicherheitsbremssystem.
Hochleistungsstahlkonstruktion.
Max. Länge 2 Meter und Bandbreite 5 cm.
Kann mit anderen führenden Barrierepost-Marken verbunden werden.
Tiefe: 70x100 cm

Farben:
3200-1 Schwarz
3200-3 Gelb
3200-4 Rot
3200-10 Chrome

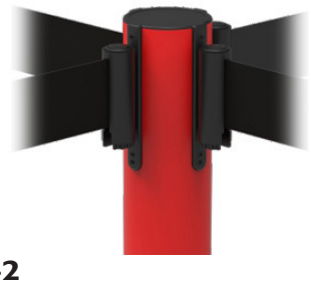

TWIN Flipchart/Flip Chart/Flipchart
TWIN Kork board/Cork board/Kork board
TWIN Whiteboard
TWIN Whiteboard tilbehør/TWIN Whiteboard accessories
TWIN Whiteboard Zubehör

TWIN Flipchart/Flip Chart/Flipchart

5441 TWIN Flip Chart/ Flipchart

Magnetisk whiteboard med ABS ramme. Justerbar papirholder. Trefod i pulverlakeret grå, nem at slå op og justere i højden. Pennebakke i hele whiteboardets længde.

Whiteboard mål: 650 x 1000 mm

Magnetic whiteboard with ABS frame. Adjustable paper clamp. Tripod metal stand in grey.
Easy to assemble and adjustable height
Full length metal pentray

Whiteboard size: 650 x 1000 mm

Magnettafel mit ABS-Rahmen.
Mit Klemmleiste
Stufenlos höhenverstellbares Dreibeinstativ bis 1900 mm
Einfache Montage und höhen-verstellbar
Inkl. Stiftablage

Schreibfläche 650 x 1000 mm

5442 TWIN Mobile Flip Chart

Magnetisk whiteboard
med ABS ramme
Justerbar papir klemme
Mobilt metal stativ i grå pulverlakering.
5 låsbare hjul
Nemt at samle, justerbar højde.
pennebakke i fuld længde

Whiteboard mål: 1000 x 650 mm

Magnetic whiteboard
with ABS frame
Adjustable paper clamp
Mobile metal stand in grey
Five locking castors for easy mobility. Easy to assemble and adjustable height
Full length metal pentray

Whiteboard size: 1000 x 650 mm

Magnettafel mit ABS-Rahmen
Mit Klemmleiste
Mobile Metallständer in grau
5 feststellbare Rollen
Einfache Montage und höhenverstellbar
Inkl. Stiftablage

Schreibfläche 1000x650 mm

TWIN Kork board/Cork board/Kork board

regenerende kork
til tegnestifter og nåle
Belsag og skruer til montering medfølger
5431 600x450 mm
5432 900x600 mm
5433 1200x900 mm
5434 1500x1000 mm
5435 1800x900 mm
5436 1800x1200 mm

Self-healing resilient cork
For use with pushpins
Wall mounting kit included
Size:
5431 600x450 mm
5432 900x600 mm
5433 1200x900 mm
5434 1500x1000 mm
5435 1800x900 mm
5436 1800x1200 mm

Selbstheilendes Kork
Befestigung mit Pin-Nadeln
Inkl. Montageset
Format:
5431 600x450 mm
5432 900x600 mm
5433 1200x900 mm
5434 1500x1000 mm
5435 1800x900 mm
5436 1800x1200 mm

TWIN Filt opslagstavle/ Felt Board/ Filz taflen

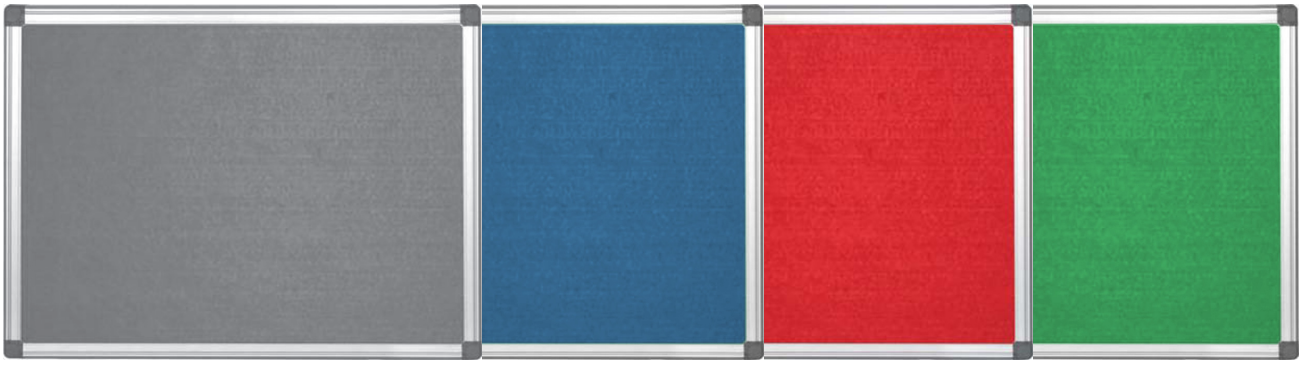

Popuær filt opslagstavle, med blød filt overflade og aluminiums ramme.
Fås i 4 forskellige farver. Idel til opslag, memos, huskesedler og meddelser.
Ophæng er skjult i plastik hjørnerne.
Vægbeslag og skruer medfølger.

Farver
5452 Grey,
5452 Blue,
5452 Red,
5452 Green.

TWIN Felt BoardSize:
5452 900 x 600 mm
5453 1200 x 900 mm
5454 1500 x 1000 mm
5459 1800 x 1200 mm

Popular aluminium framed felt notice-boards Smooth felt surface available in a choice of four colours. Perfect setting for enhancing your communication. Classic anodized aluminium frame. Concealed wall fixings through plastic corners. Wall mounting kit included

Colours
5452 Grey,
5452 Blue,
5452 Red,
5452 Green.

TWIN Felt BoardSize:
5452 900 x 600 mm
5453 1200 x 900 mm
5454 1500 x 1000 mm
5459 1800 x 1200 mm

Glatte Filzoberfläche in vier Farben erhältlich.
Perfekte Einstellung für die Verbesserung Ihrer Kommunikation
Klassischer eloxierter Aluminiumrahmen
Verdeckte Wandbefestigungen durch Kunststoffecken. Wandmontage

Farben
5452 Grau
5452 Blau
5452 Rot,
5452 Grün.

TWIN Felt Format:
5452 900 x 600 mm
5453 1200 x 900 mm
5454 1500 x 1000 mm
5459 1800 x 1200 mm

1755 TWIN Flag tegnestifter/ Push Pins/ Flag Pinn

Længde 8 mm 16 stk./æske
Length 8 mm 16 pcs./box
Länge 8 mm 16 St/Pack

1756 TWIN Hjerte tegnestift/ Heart Push Pins Hertz Pinn

TWIN WHITEBOARD

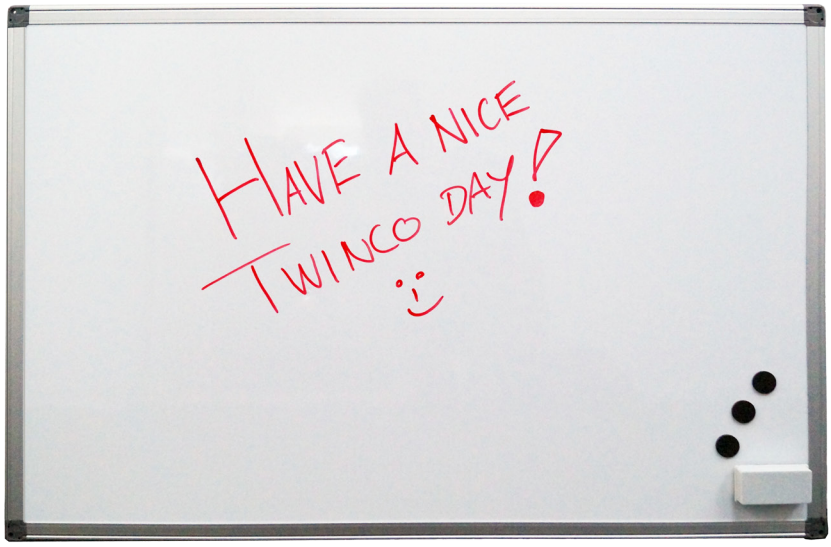

Plastik belagt overflade
Magnetisk
Aluminum ramme,
ABS corner. Vægophæng
incl. beslag og skruer
Pennebakke
Størrelser:
5410 600x450 mm
5411 900x600 mm
5412 1200x900 mm
5414 1500x1000 mm
5415 1800x900 mm
5416 1800x1200 mm

Coated steel sheet surface
Magnetic surface
Aluminum frame,
ABS corner. Wall mounted
Wall mounting kit included
Pen tray
Size:
5410 600x450 mm
5411 900x600 mm
5412 1200x900 mm
5414 1500x1000 mm
5415 1800x900 mm
5416 1800x1200 mm

Beschichtete Stahloberfläche
Magnetische Oberfläche
Aluminiumrahmen und
ABS-Ecke. Wandmontage
Inkl. Montagematerial und Stiftablage

Format:
5410 600x450 mm
5411 900x600 mm
5412 1200x900 mm
5414 1500x1000 mm
5415 1800x900 mm
5416 1800x1200 mm

5467TWIN Mobile WHITEBOARD

Dobbelt magnetisk overflade.
Fire låsbare hjul. incl. pennebakke

5467
Whiteboard: 1500x1200 mm
Overall size: 1600(L)x560(W)x12020(H)
5468
Whiteboard: 1200x900 mm
Overall size: 1300(L)x560(W)x1820(H)
5469
Whiteboard: 1800 x 1200 mm
Overall size: 1900(L)x560(W)x2020(H)

TWIN Mobile Whiteboard Dreh- und
Wendetafel Doppelseitige magnetische
Oberfläche Ideal für Schulen, Büros usw.
Fahrbar mit 4 feststellbaren Rollen
inkl. Stiftablage

5467
Whiteboard: 1500x1200 mm
Overall size: 1600(L)x560(W)x12020(H)
5468
Whiteboard: 1200x900 mm
Overall size: 1300(L)x560(W)x1820(H)
5469
Whiteboard: 1800 x 1200 mm
Overall size: 1900(L)x560(W)x2020(H)

Double sided magnetic surface
Four locking castors for easy mobility
large pen tray included

5467
Whiteboard: 1500x1200 mm
Overall size: 1600(L)x560(W)x12020(H)
5468
Whiteboard: 1200x900 mm
Overall size: 1300(L)x560(W)x1820(H)
5469
Whiteboard: 1800 x 1200 mm
Overall size: 1900(L)x560(W)x2020(H)

TWIN GLASS WHITEBOARD

4 mm hærdet glas
Vægmonteret
Magnetisk overflade
Med akryl penbakke
Med tilbehør og monteringssæt
Flad pakning i stærk karton

Størrelser (mm):

5608	1200x800
5610	600x450
5611	900x600
5612	1200x900
5614	15000x1000
5615	2000x1000
5616	2000x1200
5617	2400x1200

4 mm hardened glass
-mounted
Magnetic surface
with acrylic penbakke
The accessory assembly kits
flat gasket in strong cardboard

Size (mm):

5608	1200x800
5610	600x450
5611	900x600
5612	1200x900
5614	15000x1000
5615	2000x1000
5616	2000x1200
5617	2400x1200

4 mm gehärtetes Glas
-mounted
Magnetische Oberfläche
mit Acryl penbakke
Die Zubehörmontagebausätzen
Flachdichtung in starkem Karton

Format (mm):

5608	1200x800
5610	600x450
5611	900x600
5612	1200x900
5614	15000x1000
5615	2000x1000
5616	200x1200
5617	2400x1200

TWIN GLASS WHITEBOARD with frame

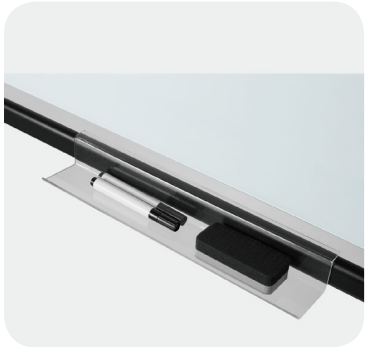

4 mm hærdet glas
Vægmonteret
Magnetisk overflade
Med akryl penbakke
Med tilbehør og monteringssæt
Flad pakning i stærk karton

Størrelser (mm):

5621	900x600
5623	1200x900
5624	1500x1000
5625	2000x1000

4 mm hardened glass
-mounted
Magnetic surface
with acrylic penbakke
The accessory assembly kits
flat gasket in strong cardboard

Size (mm):

5621	900x600
5623	1200x900
5624	1500x1000
5625	2000x1000

4 mm gehärtetes Glas
-mounted
Magnetische Oberfläche
mit Acryl penbakke
Die Zubehörmontagebausätzen
Flachdichtung in starkem Karton

Format (mm):

5621	900x600
5623	1200x900
5624	1500x1000
5625	2000x1000

TWIN GLASS WHITEBOARD

5642 & 5643 TWIN Mobile Flipchart Glass Whiteboard
Whiteboard af hærdet glas på Mobilt højdejusterbart stativ med cirkulær bund

Magnetisk skriveflade
Højde -og Vinkeljusterbar
Med papirkrog
Akryl penbakke, magneter og viskelæder, 5 låsbare hjul

Format:
5642 600x900 mm
5643 700x1000 mm

5642 & 5643 TWIN Mobile Flipchart Glass Whiteboard
Tempered glass whiteboard on Mobile height adjustable stand with circular bottom

Magnetic writing surface
Height and Angle adjustable
With paper hook
Acrylic pentray, magnets and erasers
5 lockable wheels

Format:
5642 600x900 mm
5643 700x1000 mm

5642 & 5643 TWIN Mobile Flipchart Glas Whiteboard
Whiteboard aus gehärtetem Glas auf mobilem höhenverstellbarem Ständer mit kreisförmigem Boden

Magnetische Schreibfläche
Höhen und Winkel verstellbar
Mit Papierhaken
Acryl-Stiftschale, Magnete und Radiergummis, 5 feststellbare Räder

Format:
5642 600 x 900 mm
5643 700 x 1000 mm

NY
NEW
NEU

TWIN MOBILE GLASS WHITEBOARD

NY
NEW
NEU

TWIN Mobile Glass Whiteboard
Hærdet glas med 4 mm tykkelse med zinkbelagt stål i midten
360 graders rotations whiteboard
Magnetisk skriveflade
Akryl penbakke til magneter og viskelæder.
Fire aflåselige og holdbare hjul for let stabilitet

TWIN Mobile Glass Whiteboard
Tempered glass with 4 mm thickness with zinc plated steel in the middle
360 degree rotation whiteboard
Magnetic writing surface
Acrylic pen tray formagnets and erasers.
Four lockable and durable wheels for easy stability

TWIN Mobile Glass Whiteboard
Gehärtetes Glas mit einer Dicke von 4 mm und verzinktem Stahl in der Mitte
Whiteboard mit 360-Grad-Drehung
Magnetische Schreibfläche
Acryl-Stiftschale, für Magnete und Radiergummis.
Vier feststellbare und langlebige Räder für einfache Stabilität

5631 TWIN FLIP CHART GLASS WHITEBOARD

NY
NEW
NEU

4 mm hærdet glas
Sort aluminiumsramme
Magnetisk skriveflade
Med aluminium penbakke
Med magneter og tavlevisker
Flad pakning i stærk karton

Format:
600×900 mm

4 mm tempered glass
Black aluminum frame
Magnetic writing surface
With aluminum pin tray
With magnets and tablet wipers
Flat pack made of strong cardboard

Format:
600 × 900 mm

4 mm gehärtetes Glas
Schwarzer Aluminiumrahmen
Magnetische Schreibfläche
Mit Aluminium-Stiftablage
Mit Magneten und Tablettenwischer.
Flache Packung aus starkem Karton

Format:
600 × 900 mm

1765 TWIN Nano Magnet Eraser with holder

Magnetisk tavlevisker
med plads til filtpen,
eller Speedmarker

Size: L: 144mmm
D: 26 mm
H. 52mm

Magnet Eraser with
penholderfor the
marker Pen

Size: L 144 mm
D: 26 mm
H: 52 mm

Magnet Radiergummi, der
auch den Markierungsstift
hält; Filzunterlage

Größe: L:144 mm
T: 26 mm
H: 52mm

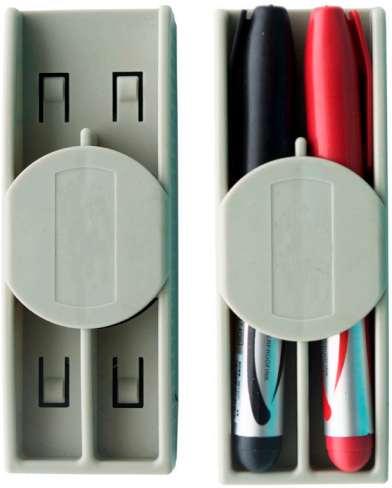

1761 TWIN Professionel magnet tavlevisker/ Magnetic Eraser/ Magnetischer Radiergummi

Filt Pad tavlevisker
Size: 132x61x29mm

Felt Pad Eraser
Size: 132x61x29mm

Filzpad Radiergummi
Size: 132x61x29mm

1762 TWIN Nano Magnet tavlevisker/ Magnetic Eraser/ Nano Magnetic Radiergummi

Nano Tavlevisker
med magnet
Størrelse: 140x45x25

Board-Eraser
Magnetic
Size: 140x45x25

Board-Eraser
Magnetisch
Maße :140x45x25

TWIN Magneter og tilbehør/Magnetic Accessories/Magnetishes Zubehör

TWIN Rund magnet/Round Magnet/Runder magnet
1711, 1712, 1713, 1714, 1715

Model:	1711	1712	1713	1714	1715
Diameter/Ø (mm):	20	25	30	35	40
Højde/Height: Höhe (mm)	8	8	8	8	8

Alle magnet-bars leveres i poser med 2 stk, i samme farve.

All magnets bars comes in bags of 2 pieces, in the same color.

Alle Magnetstangen werden in Säcken von 2 Stück derselben Farbe geliefert.

1717 TWIN Rund magnet
Round Magnet
Runder magnet

Rund magnet	Dia. 30 mm Højde 11,3 mm Fås i forskellige farver
Round Magnet	Dia. 30 mm Height 11,3 mm Various colours.
Runder magnet	Ø 30mm Höhe 11,3 mm Verschiedene Farben

1718 TWIN Stjerne magnet
Star Magnet
Sternmagnet

Stjerne Magnet	Dia 40 mm, Height 11 mm Fås i forskellige farver
Star Magnet	Dia 40 mm, Height 11 mm Various colours.
Sternmagnet	Ø 40 mm, Höhe 11 mm Verschiedene Farben

TWIN MEMO Rund magnet/Round MagnetRunder magnet

1721

Dia 14mm, Højde 17mm
Fås i flere farver

Dia 14mm, Height 17mm
Various colours.

Dia 14mm, Höhe 17mm
Verschiedene Farben

1722

Dia 24 mm, Højde 29 mm
Fås i flere farver

Dia 24 mm, Height 29 mm
Various colours.

Dia 24 mm, Höhe 29 mm
Verschiedene Farben

1723

Dia 12 mm, Højde 17mm
Fås i flere farver

Dia 14mm, Height 17mm
Various colours.

Dia 14mm, Höhe 17mm
Verschiedene Farben

TWIN Magnets bar

1731	TWIN plast magnet Bar L: 200 mm
1732	TWIN plast magnet Bar L: 300 mm
1733	TWIN Alu magnet Bar L: 200 mm
1734	TWIN Alu magnet Bar L: 300 mm
1735	TWIN Alu magnet Bar: 200 mm
1736	TWIN Alu magnet Bar: 300 mm

TWIN plastic Magnet Bar L: 200 mm
TWIN plastic Magnet Bar L: 300 mm
TWIN Alu Magnet Bar L: 200 mm
TWIN Alu Magnet Bar L: 300 mm
TWIN Alu Magnet Bar L: 200 mm
TWIN Alu Magnet Bar L: 300 mm

TWIN plast Magnet Bar L: 200 mm
TWIN plast Magnet Bar L: 300 mm
TWIN Alu Magnet Bar L: 200 mm
TWIN Alu Magnet Bar L: 300 mm
TWIN Alu Magnet Bar L: 200 mm
TWIN Alu Magnet Bar L: 300 mm

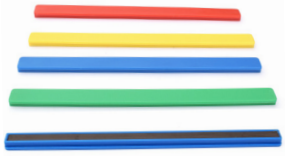

1731

1732

1735

1733

1734

1736

TWIN Alu Magnets bar

1737

1737

1737	TWIN Alu magnet Bar L: 200x19x11.5mm
1738	TWIN Alu magnet Bar L: 300x19x11.5mm

TWIN Alu Magnet Bar L: 200x19x11.5mm
TWIN AluMagnet Bar L. 300x19x11.5mm

TWIN Alu Magnet Bar L: 200x19x11.5mm
TWIN AluMagnet Bar L: 300x19x11.5mm

1751 TWIN Magnet Kort Holder/Magnetic Card Holder/Magnetiche kartenhalter

Kort Holder
6 stk/pose
L: 51mm, B: 28 mm, H: 6.5 mm

Card Holder 6 pcs/bag
L: 51mm, W: 28 mm, T: 6.5 mm

Kartenhalter 6 St/Pack
L: 51 mm B: 28 mm D: 6,5 mm

1766 TWIN Smart Magnet box/ Magnetic Storage Box/Magnet Aufbewahrungsbox

L: 28 mm D: 40 mm H: 76 mm
Capacity 1,0 kgs.
Farver: 1766-2 White
1766-9 Grey

L: 28 mm D: 40 mm H: 76 mm
Capacity 1,0 kgs.
Colours: 1766-2 White
1766-9 Grey

L: 28 mm T: 40 mm H: 76 mm
Kapazität 1,0 kg.
Farben: 1766-2 Weiß
1766-9 grau

TWIN Magnegtiske farvebånd/TWIN Magnetic color strips TWIN Magnetic

Magnetlister fås i forskellige farver.
Kan skrives på og klippes individuelt med en saks.
DIMS. 500 x 20 mm
Materiale tykkelse 0,8 mm

Magnetlister fås i forskellige farver.
Kan skrives på og klippes individuelt med en saks.
DIMS. 500 x 20 mm
Materiale tykkelse 0,8 mm

Magnetlister fås i forskellige farver.
Kan skrives på og klippes individuelt med en saks.
DIMS. 500 x 20 mm
Materiale tykkelse 0,8 mm

7172-1	Black
7172-2	White
7172-3	Yellow
7172-4	Red
7172-5	Blue
7172-10	Green

NY
NEW
NEU

1770 TWIN WHITEBOARDS MARKER 4 COLOURS

NY
NEW
NEU

TWINCO Whiteboard Markers i 4 forskellige farver
Det bliver ikke lettere for dig at skrive med den tynde spids (2 mm). Vores Markere kan skriver på både flipboards & whiteboards.

Twinco Whiteboard Markers in 4 different colors.
It will not be easier for you to write with the thin tip (2 mm). Our Mark can write on both flip boards and whiteboards.

Twinco Whiteboard - Marker in 4 verschiedenen Farben.
Es wird nicht einfacher für Sie, mit der dünnen Spitze (2 mm) zu schreiben. Unsere Mark auf beiden Flip-Boards und Tafeln schreiben.

1773 TWIN WHITEBOARD CLEANER 250 ML

NY
NEW
NEU

TWINCO Whiteboard Cleaner
Effektivt til daglig og regelmæssig fjernelse af skrift på en TWIN Whiteboard tavle.Indeholder: 250 ml

TWINCO Whiteboard Cleaner
Effective for daily and regular removal of titles on a TWIN Whiteboard blackboard. Contents: 250 ml

Twinco Whiteboard - Reiniger
Mit Wirkung für die tägliche und regelmäßige Entfernung von Titeln auf einer Tafel TWIN Whiteboard. Inhalt: 250 ml

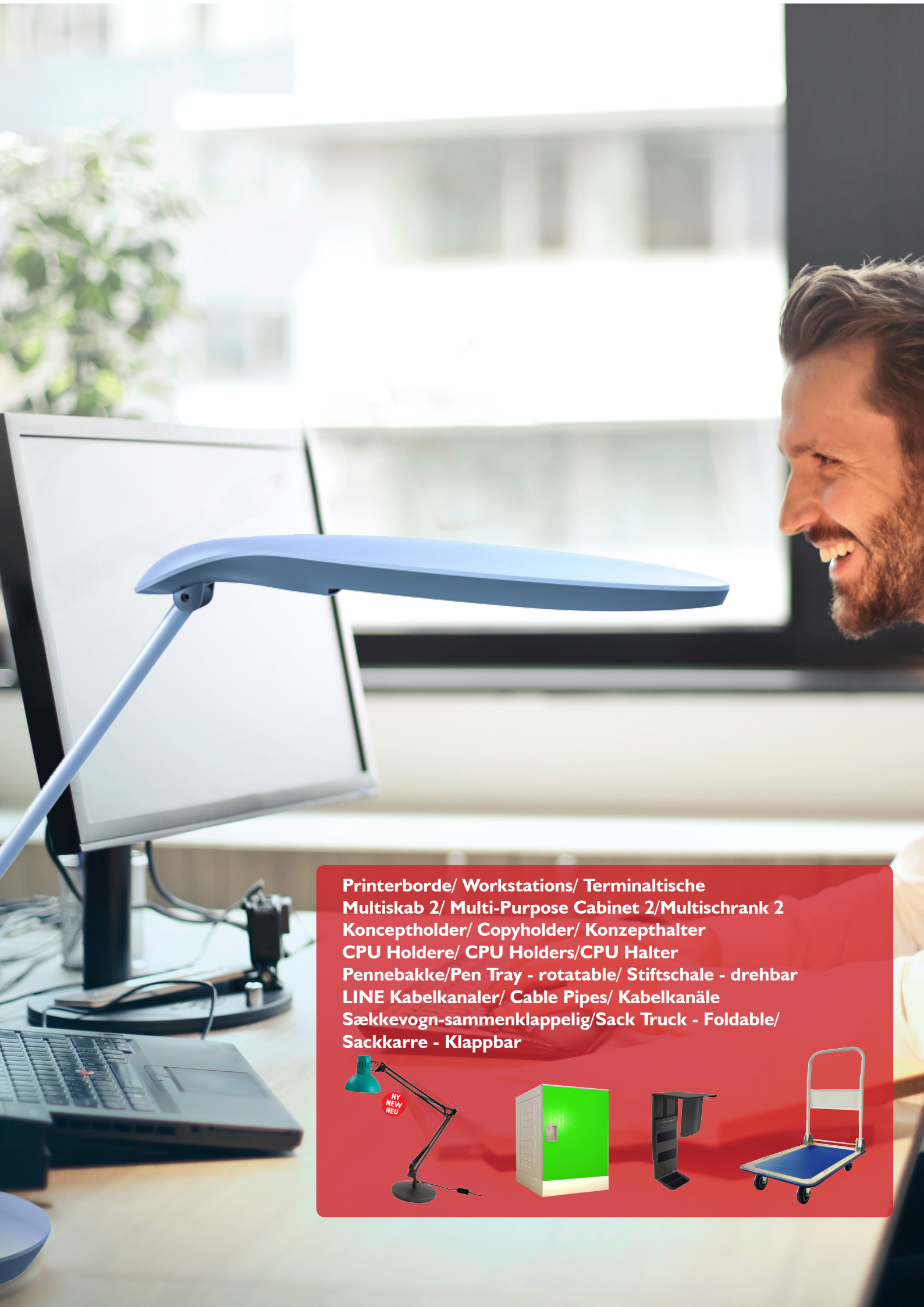

Printerborde/ Workstations/ Terminaltische
Multiskab 2/ Multi-Purpose Cabinet 2/Multischrank 2
Koncepthold er/ Copyholder/ Konzepthalter
CPU Holdere/ CPU Holders/CPU Halter
Pennebakke/Pen Tray - rotatable/ Stiftschale - drehbar
LINE Kabelkanaler/ Cable Pipes/ Kabelkanäle
Sækkevogn-sammenklappelig/Sack Truck - Foldable/
Sackkarre - Klappbar

TWIN ARCHI Bordlamper

TWIN ARCHI-lampe
Med et tidløst design som passer perfekt ind i dit arbejdsatmosfære.
Den runde vægtede base sikrer stabilitet.

Produktstørrelse (H x B x D)
Hoved: Ø 16,5
Base: Ø 20cm
Dobbelt armlængde: 42 + 39 cm
Kabellængde: 180cm

- Garanti 3 år
- Vægt 3,2 kg.
- Levetid: 25.000 timer
- Lyseffekt: 600 lumen / 3000 kelvin

Farver:

ARCHICOLOR R1	Rød
ARCHICOLOR V1	Grøn
ARCHI N	Sort
ARCHIE BC	Hvid
ARCHI CH	Chrome

TWIN ARCHI lamp
With a timeless design that fits perfectly into your work atmosphere.
The round weighted base ensures stability.

Product size (H x W x D)
Head: Ø 16.5
Base: Ø 20cm
Double arm length: 42 + 39 cm
Cable length: 180cm

- 3 year warranty
- Weight 3.2 kg.
- Lifetime: 25,000 hours
- Light output: 600 lumens / 3000 kelvin

colours:
ARCHICOLOR R1 Red
ARCHICOLOR V1 Green
ARCHI N Black
ARCHIE BC White
ARCHI CH Chrome

TWIN ARCHI Lampe
Mit einem zeitlosen Design, das perfekt in Ihre Arbeitsatmosphäre passt.
Die runde, gewichtete Basis sorgt für Stabilität.

Produktgröße (H x B x T)
Kopf: Ø 16,5
Basis: Ø 20cm
Doppelarmlänge: 42 + 39 cm
Kabellänge: 180cm

- 3 Jahre Garantie
- Gewicht 3,2 kg.
- Lebensdauer: 25.000 Stunden
- Lichtleistung: 600 Lumen / 3000 Kelvin

Farben:
ARCHICOLOR R1 Rot
ARCHICOLOR V1 Grün
ARCHI N Schwarz
ARCHIE BC Weiß
ARCHI CH Chrome

NY
NEW
NEU

Enkelhed og avanceret teknologi findes i denne lampe.
Produktstørrelse (H x B x D)
Base: 21 cm
Arm + hoved: 75 cm

- Garanti 3 år
- Vægt 3 kg.
- Levetid 25.000 timer
- Lyseffekt: 350 lumen / 3000 kelvin

Farve: Antracitgrå

Enkelhed og avanceret teknologi findes i denne lampe.
Produktstørrelse (H x B x D)
Base: 21 cm
Arm + hoved: 75 cm

- Garanti 3 år
- Vægt 3 kg.
- Levetid 25.000 timer
- Lyseffekt: 350 lumen / 3000 kelvin

Farve: Antracitgrå

Enkelhed og avanceret teknologi findes i denne lampe.
Produktstørrelse (H x B x D)
Base: 21 cm
Arm + hoved: 75 cm

- Garanti 3 år
- Vægt 3 kg.
- Levetid 25.000 timer
- Lyseffekt: 350 lumen / 3000 kelvin

Farve: Antracitgrå

TWIN LED SPACE Bordlampe

Drejelig arm og hoved til justering af lys. Berøringssensor for at justere lysintensitet med 3 niveauer. Tilbyder lys, der ligner naturligt dagslys. Miljøvenlig og energibesparende LED-teknologi.

Produktstørrelse	(H x B x D)
Bund:	19 cm
Hoved:	23 cm
Arm:	56cm
Vægt:	0,410 kg
Energiklasse:	A
Pæretype:	LED SMD
Levetid:	25 000 timer
Elektrisk effekt / watt:	5 watt
Lys effekt:	350 lumen / 3000 kelvin
Materiale:	Aluminium & ABS

CE-klassificeret, 3 års garanti.

Farver: Hvid

TWIN LED SPACE Desk lamp

Articulating arm and head for adjusting the light. Touch sensor to adjust brightness with 3 levels. Provides light similar to natural daylight. Environmentally friendly and energy-saving LED technology.

Product size	(H x W x D)
Bottom:	19 cm
Head:	23 cm
Arm:	56cm
Weight	0,410 kg
Energy class:	A
Bulb Type:	LED SMD
Lifespan:	25 000 hours
Electrical power / W:	5 Watt

Light output: 350 lumens / 3000 kelvin
Material: Aluminum & ABS

CE-classified. 3 year warranty.

Colours

TWIN LED SPACE Schreibtischlampe

Gelenkarms und den Kopf für das Licht anzupassen. nBerührungssensor Helligkeit mit 3 Stufen einzustellen. Bietet Licht ähnlich wie Tageslicht. Umweltfreundliche und energiesparende LED-Technologie.

Produktgröße	(H x B x T)
unten:	19 cm
Kopf:	23 cm
Arm:	56 cm
Gewicht.	0410 kg
Energieklasse:	A
Lampenart:	LED SMD
Lebensdauer:	25 000 Stunden

Elektrische Energie / Leistung: 5 Watt
Lichtleistung: 350 Lumen / 3000 Kelvin
Material: Aluminium & ABS

CE-klassifiziert. 3 Jahre Garantie.

Farben:

9060 TRADE Tastaturbakke med museplade
Keyboard Drawer/Tastaturauszug

Farve: 9060-1 sort

- Musepladen kan drejes ind under tastaturbakken
- Udtræk glider let på kugleløb

Mål udv.: B: 550 D: 370 H: max. 35
Mål indv.: B: 525 D: 190 H: max. 60

Farbe: 9060-1 Schwarz
B: 550 T: 370 H: max. 35

- Tastatur lässt sich bei Nichtverwendung unter die Schreibtischplatte schieben
- Höhe unter der Schreibtischplatte zwischen 20 und 50 mm einstellbar
- Stiftfach in der Handballenauflage
- Montageanleitung liegt bei

- Colour: 9060-1 Black
- Height under desk plate can be adjusted from 20 to 50 mm
- Pencil tray in wrist support
- Assembling instruction enclosed

TWIN LINE Kabelkanaler/ Cable Pipes/ Kabelkanäle

1271-8

- Beskytter kabler og brugere
- En bordsarg er ingen hindring
- Med skruer og monteringstegning

Farve: sølv

- Protects cables and users
- A crossbar is no problem
- With screws and assembly instruction

Colour: Silver

- Optimal für höhenverstellbare Tische
- Eine Tischzarge ist kein Hindernis
- Mit Montageanleitung und Schrauben

Farbe: Silber

1270 B:460 mm D:185 mm H:100 mm	**1270** W:460 mm D:185 mm H:100 mm	**1270-8** B: 460 mm T: 185 mm H: 100 mm
1271 B:760 mm D:185 mm H:100 mm	**1271** W:760 mm D:185 mm H:100 mm	**1271-8** B: 760 mm T: 185 mm H: 100 mm
1272 B:1160 mm D:185 mm H:100 mm	**1272** W:1160 mm D:185 mm H:100 mm	**1272-8** B: 1160 mm T: 185 mm H: 100 mm

14197 TWIN Kabeltrådkurv/ Cable Cage Kabelkörbe 490 & 790

14197-8

14198-8

Farve: 14197-8 sølv
L: 490 mm,
B: 100 mm, H: 50 mm

Colour: 14197-8 Silver
L: 490 mm
T: 100 mm H: 50 mm

Farbe: 14197-8 Silber
L: 490 mm
T: 100 mm H: 50 mm

Farve: 14198-8 sølv
L: 790 mm,
B: 100 mm,
H: 50 mm

Colour: 14198-8 Silver
L: 790 mm
T: 100 mm
H: 50 mm

Farbe: 14197-8 Silber
L: 490 mm
T: 100 mm
H: 50 mm

TWIN CLICK Printerborde/ Workstations/ Terminaltische

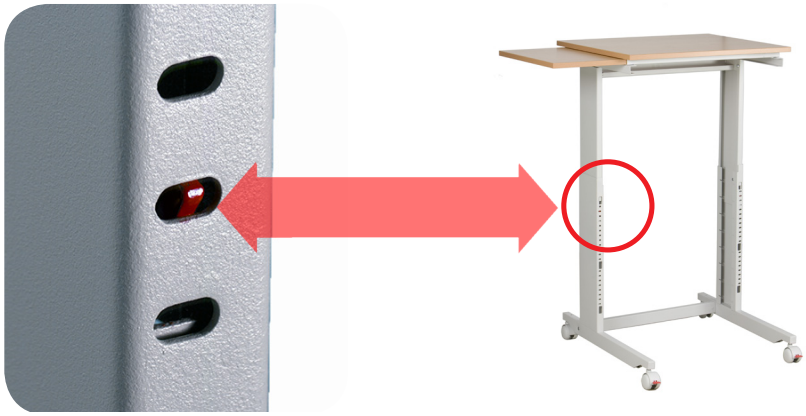

Freedom of choice - the right height for sitting, standing or any height in between.
Lift the monitor and keyboard plate and CLICK to the correct working height.
TWIN CLICK choose the right height for you by height adjustment of the monitor and keyboard plates.

6651 TWIN CLICK Multibord/Multi-Purpose Table/Multitisch

Farver: 6651-0 bøg
6651-9 grå
Hjul: 2 med, og
2 uden bremser

B: 600 mm, D: 500 mm,
H: 660-1040 mm
Belastning max. 40 Kg

- Gråt stel med plader i bøg eller grå
- Skydeplade er Inkl. og har udtræk til højre eller venstre
- Et multibord der kan anvendes til laserprinter, fax og frankeringsmaskine m.m.
- Ekskl. skab
- Tilbehør: 6667

Colours: 6651-0 Beech
6651-9 Grey
Castors: 2 with brakes
and 2 without

w: 600 mm, D: 500 mm,
H: 660-1040 mm
Max. load: 40 kg.

- Grey frame with desktop in beech or grey
- Includes sliding shelf, sliding out to right or left
- A multi-purpose table that can be used for laser printer, fax etc.
- Accessories: 6667

Farben: 6651-0 Buche
6651-9 Grau
Rollen: 2 mit Bremsen,
2 ohne Bremsen

Belastung max. 40 kg.

- Graues Gestell mit Platten in Buche oder in grau
- Einschl. Seitenplatte, nach links oder rechts ausziehbar
- Ein Multifunktionstisch, auf dem Laserdrucker und was Sie sonst noch brauchen, Platz finden
- Zubehör: 6667

6830 TWIN CLICK Printerbord 1/ Printer Stand 1/Druckerstand 1

Farver: 6830-0 bøg
6830-9 grå
Belastning max. 40 kg
HEAVY DUTY hjul:
2 med, 2 uden bremser
Tilbehør: 6667 + 9040

- Gråt stel, plader i bøg eller grå
- Inkl. 2 printerhylder
- Til printer, CPU, projektor og andet udstyr

Colours: 6860-0 Beech
6860-9 Grey
Max. load: 40 kg.
HEAVY DUTY castors:
2 with and
2 without brakes
Accesories: 6667 + 9040

- Grey frame with panels in beech or grey
- Incl. 2 printer shelves
- Provides space saving Accommodate a printer, CPU, fax, paper trays and other devices

Farben: 6830-0 Buche
6830-9 Grau
Belastung max. 40 kg.
HEAVY DUTY Rollen:
2 mit und 2 ohne Bremsen
Zubehör: 6667 + 9040

- Graues Gestell mit Platten in Buche oder grau
- Inkl. 2 Druckerplatten
- Ermöglicht platzsparendes Unterbringen von Druckern, CPU, Telefax, Papierablagen und andere Geräten

6860 TWIN CLICK Printerbord 2/ Printer Stand 2/Druckerstand 2

Farver: 6860-0 bøg
6860-9 grå

Belastning max. 40 kg
HEAVY DUTY hjul:
2 med, 2 uden bremser
Tilbehør: 6667 + 9040

- Gråt stel, plader i bøg eller grå
- Inkl. 2 printerhylder
- Til printer, CPU, projektor og andet udstyr

Colours: 6860-0 Beech
6860-9 Grey

Max. load: 40 kg.
HEAVY DUTY Castors:
2 with and 2 without brakes
Accesories: 6667 + 9040

- Grey frame with panels in beech or grey
- Incl. 2 printer shelves
- Provides space saving Accommodate a printer, CPU, fax, paper trays and other devices

Farben: 6860-0 Buche
6860-9 Grau

Belastung max. 40 kg.
HEAVY DUTY Rollen:
2 mit und 2 ohne Bremsen
Zubehör: 6667 + 9040

- Graues Gestell mit Platten in Buche oder Grau
- Inkl. 2 Druckerplatten
- Ermöglicht Platz sparendes Unterbringen von Druckern, CPU, Telefax, Papierablagen und anderen Geräten

6820 TWIN CLICK Databord/Workstation/Terminaltisch

Farver: 6820-0 bøg
6820-9 grå

Belastning max. ???
HEAVY DUTY hjul:
Hjul: 2 med og 2 uden bremse
Tilbehør: 6667

- Gråt stel, plader i bøg eller grå
- Inkl. printerhylde
- Udtrækshylde giver nem adgang til tastatur og mus.
- Løft og CLICK til rigtig højde

Colours: 6820-0 Beech
6820-9 Grey

Max. load: ???
HEAVY DUTY Castors:
2 with and 2 without brakes
Accesories: 6667

- Grey frame with panels in beech or grey
- Incl. 2 printer shelves
- Provides space saving Accommodate a printer, CPU, fax, paper trays and other devices

Farben: 6820-0 Buche
6820-9 Grau

Belastung max. ???
HEAVY DUTY Rollen:
2 mit und 2 ohne Bremsen
Zubehör: 6667

- Graues Gestell mit Platten in Buche oder Grau
- Inkl. 2 Druckerplatten
- Ermöglicht Platz sparendes Unterbringen von Druckern, CPU, Telefax, Papierablagen und anderen Geräten

6810 TWIN CLICK Databord/ Workstation/ Terminaltisch

Farver: 6810-0 bøg
6810-9 grå
Hjul: 2 med og 2 uden bremser.
Belastning max. 40 kg

- Gråt stel, plader i bøg eller grå
- Inkl. printerhylde
- Udtrækshylde giver nem adgang til tastatur og mus.
- Løft og CLICK til rigtig højde

Colours: 6810-0 Beech
6810-9 Grey
Castors: 4 Castors:
2 with brakes and 2 without
Max. load: 40 kg.

- Desktop in beech or grey ajustable in depth
- Including printer shelf
- Lift and CLICK for adjustment

Farben: 6810-0 Buche
6810-9 Grau
Rollen: 2 mit und 2 ohne Bremsen
Belastung max. 40 kg.

- Graues Gestell mit Platten in Buche oder in grau
- Tastaturplatte unter der Bildschirmplatte einschiebbar

6840 TWIN CLICK Databord/Workstation/Terminaltisch

Farver: 6840-0 bøg
6840-9 grå
HEAVY DUTY hjul:
2 med, 2 uden bremser
Belastning max. 40 kg

- Gråt stel, plader i bøg eller grå
- Løft og CLICK til rigtig højde
- Inkl. 2 stk. printerhylde
- Inkl. 1016 grå TRADE Plastik Kabelgennemføring
- Inkl. 9040 sort TWIN Svingbar Pennebakke
- Inkl. 14198 sølv TWIN Kabeltrådkurv 790

Colours: 6840-0 Beech
6840-9 Grey
HEAVY DUTY castors:
2 with and 2 without brakes
Max. load: 40 kg.

- Grey frame with panels in beech or grey
- Lifting and click on the correct working height
- Incl. 1 printer shelf
- Incl. 2 pieces 1016 TRADE plasic grommet, Grey
- Incl. 9040 TWIN Pen Tray, Black
- Incl. 14198 TWIN Cable Cage, Silver

Farben: 6840-0 Buche
6840-9 Grau
HEAVY DUTY Rollen:
2 mit und 2 ohne Bremsen
Belastung max. 40 kg.

- Graues Gestell mit Platten in Buche oder Grau
- Anheben und auf die richtige Arbeitshöhe clicken
- Inkl. 1 Druckerplatte
- Inkl. 2 Stück 1016 TRADE Kabeldurchführung, Grau
- Inkl. 9040 TWIN Stiftschale - drehbar, Schwarz
- Inkl. 14198 TWIN Kabelkorb 790, Silber

6751 TWIN CLICK Multiskab 2/ Multi-Purpose Cabinet 2 Multischrank 2

Farve: 6751-9 grå
Hjul: 2 med og 2 uden bremser
Inkl.: 2 stk. flytbare hylder
Belastning max. 40 Kg

- Kan også bruges til placering af kopimaskine, laserprinter m.m.

Colour: 6751-9 Grey
Castors: 4 (2 lockable)
Supplied complete with:
2 adjustable shelfs
Mad load: 40 kg.

- Can also be used as stand for photocopier, printer etc.
- Knock down, with assembly instruction and screws

Farbe: 6751-9 Grau
Rollen: 2 mit, und 2 ohne Bremse
Inklusive: 2 Stück Fachböden
Belastung max.: 40 kg.

- Untergestell für Kopierer oder zum Lagern von EDV-Papier und anderem Zubehör
- Montageanleitung wird mitgeliefer

TWIN Svingbar Pennebakke/Pen Tray - rotatable/Stiftschale - drehbar

Farver: 9040-1 sort
9040-2 hvid
9040-9 grå

- Pennebakke med plads til "Post-it", kuglepenne og clips
- Pennebakken kan rotere 360°
- Pennebakken monteres diskret under bordpladen og er en perfekt løsning til steder, hvor der ønskes orden i tingene
- Pennebakken monteres nemt under bordpladen på f.eks. TWIN CLICK serien
- Pennebakken monteres med 2 skruer
- Elegant design i god kvalitet

Colours: 9040-1 Black
9040-2 White
9040-9 Grey

- Suitable for most table tops with limited space
- Rotation: 360 degrees
- The TWIN Pen Tray is a good solution,where order and workspace is required
- Easy to fit under the table
- Mounts with two screws
- Refined quality and beautiful design

Farben: 9040-1 Schwarz
9040-2 Weiß
9040-9 Grau

- Verwendbar für die meisten Tischplatten
- Drehbar um 360 grad
- Die Stiftschale ist mit ihrem geringen Platzbedarf eine gute Lösung, wenn nicht so viel Platz vorhanden ist, aber man trotzdem wünscht, dass Ordnung herrscht
- einfach unter der Tischplatte zu montieren
- Wird mit 2 Schrauben montiert
- Gediegene Qualität und form-schönes Design

Farver: 1202-1 sort
1202-2 hvid
1202-8 sølv
1202-9 grå

Montering:
- Under bordplade på min. 20 mm
- Belastning max. 30 kg.
- Skruer og tegning er vedlagt
- Optimal til hæve/sænke borde

Colours: 1202-1 Black
1202-2 White
1202-8 Silver
1202-9 Grey

Mounting:
Max. load: 30 kg.
- Attaches to underside of table top
- Table top min. 20 mm
- Screws and assembly instructions enclosed
- Optimal for adjustable tables

Farben: 1202-1 Schwarz
1202-2 Weiß
1202-8 Silber
1202-9 Grau

Montage:
- Unter der Tischplatte
- Tischplatte min. 20 mm
- Belastung max. 30 kg.
- Schrauben und Montageanleitung liegen bei
- Optimal für höhenverstellbare Tische

6512 TWIN CPU Mobile

Farve: 6512-9 grå
Hjul: 2 med, og 2 uden bremser

- Mobil på store hjul
- Er løftet, så støv fra gulvet ikke suges ind i CPU'en
- Plads til støvsugning under CPU'en
- Trinløs justering af bredde
- Med monteringstegning
- Belastning max. 30 kg.

Colour: 6512-9 Grey
Castors: 4 (2 lockable)

- Mobile on castors- a CPU can be heavy
- Raised above the floor to avoid dust being drawn into the CPU, easy to clean
- Adjustable in width
- Mounting instruction included
- Can be assembled horizontal or angeled
- Max. load: 30 Kg.

Farben: 6512-9 Grau
Rollen: 2 mit, og 2 ohne bremsen

- Die Schrägstellung sorgt für bequeme Bedienbarkeit und gute Luftzirkulation
- Bodenfrei, so dass Staub nicht direkt in den CPU gesaugt wird und Platz für den Staubsauger ist
- Variable Breitenverstellung, daher passend für fast alle Rechnergrößen
- Mit Montageanleitung
- Belastung max. 30 kg.

7600 TWIN LINE BASE I Koncepholder/ Copyholder/ Konzepthalter

Farve: 7600-8 sølv

- Med magnetlineal
- Til rigtig synsafstand og vinkel
- Stærk og stabil, kan bære et ringbind
- Tager kun plads når den er i brug
- Udtræk glider let på kugleløb
- Kan også bruges som laptop stand

Colour: 7600-8 Silver

- With magnet ruler
- For adjustable distance and angle
- Strong and stable, will carry a ring binder
- When not in use, the plate is in the base
- The plate slides easily on ball bearing slides
- Can also be used as a labtop stand

Farbe: 7600-8 Silber

- Verstellbarer Sichtabstand und Blickwinkel
- Inkl. Magnetlineal
- Sehr stabil, trägt einen Ordner
- Platzsparend
- Einschiebbar
- Kann auch als Laptopstand benutzt werden

7700 TWIN LINE BASE 2 Koncepholder/ Copyholder /Konzepthalter

Farve: 7700-8 sølv

- Med magnetlineal
- Til rigtig synsafstand og vinkel
- Stærk og stabil, kan bære et ringbind
- Kan også bruges som laptop holder

Colour: 7700-8 Silver

- With magnet ruler
- For adjustable distance and angle
- Strong and stable, will carry ring binder
- Can also be used as a labtop holder

Farbe: 7700-8 Silber

- Verstellbarer Sichtabstand und Blickwinkel
- Inkl. Magnetlineal
- Sehr stabil, trägt einen Ordner
- Kann auch als Laptophalter benutzt werden

TWIN PLASTIK Skabe/ Cabinets/ Kunststoffgehäuse

Ideelt til brug i svømmehal, Fitness og omklædningsrum. Ruster ikke, er nemme at samle.
Fås i mange flotte farver

Ideal for use in swimming pools, fitness and changing rooms. Don't rust
Is easy to assemble
Available in many beautiful colors

Ideal für den Einsatz in Schwimmbädern, Fitness- und Umkleideräumen. Nicht rosten
Ist einfach zu montierenIn
Vielen schönen Farben erhältlich

6720 TWIN Plastik Skabe
12 skabe i 2 kolonner
Mål: H:1976 mm
D:500 mm
B: 760 mm

6721 TWIN Plastik Skabe
8 skabe i 2 kolonner
Mål: H:1976 mm
D:500 mm
B: 760 mm

6722 TWIN Plastik Skabe
6 skabe i 2 kolonner
Mål: H:1976 mm
D:500 mm
B: 760 mm

6723 TWIN Plastik Skabe
4 skabe i 2 kolonner
Mål: H:1976 mm
D:500 mm
B: 760 mm

6720 TWIN Plastic Cabinets
12 cabinets in 2 columns.
Mål: H:1976 mm
D:500 mm
B: 760 mm

6721 TWIN Plastic Cabinets
8 cabinets in 2 columns.
Mål: H:1976 mm
D:500 mm
B: 760 mm

6722 TWIN Plastic Cabinets
6 cabinets in 2 columns.
Mål: H:1976 mm
D:500 mm
B: 760 mm

6723 TWIN Plastic Cabinets
4 cabinets in 2 columns.
Mål: H:1976 mm
D:500 mm
B: 760 mm

6720 TWIN Kunststoffgehäuse
12 Schränke in 2 Säulen.
Mål: H:1976 mm
D:500 mm
B: 760 mm

6721 TWIN Kunststoffgehäuse
8 Schränke in 2 Säulen.
Mål: H:1976 mm
D:500 mm
B: 760 mm

6722TWIN Kunststoffgehäuse
6 Schränke in 2 Säulen.
Mål: H:1976 mm
D:500 mm
B: 760 mm

6723 TWIN Kunststoffgehäuse
4 Schränke in 2 Säulen.
Mål: H:1976 mm
D:500 mm
B: 760 mm

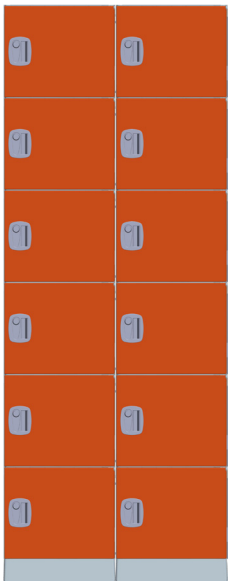
6720

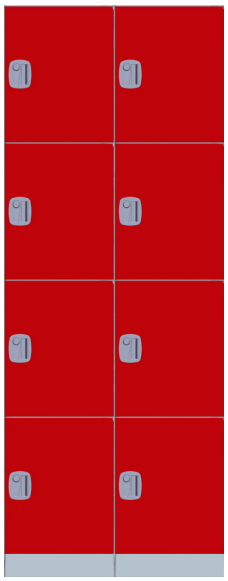
6721

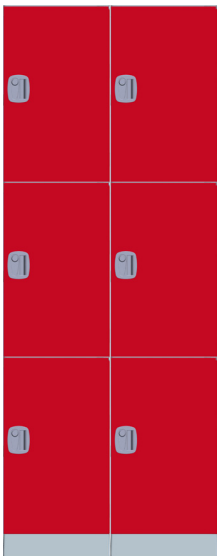
6722

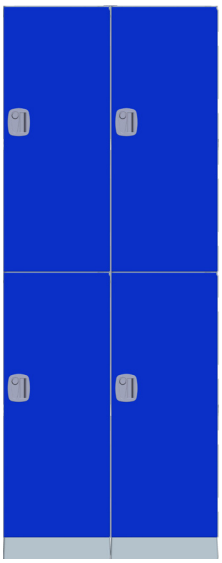
6723

TWIN PLASTIK Skabe/ Cabinets/ Kunststoffgehäuse

Alle TWIN PLASTIK skabe leveres i sæt af hele colli og der medfølger sokkel til opstilling af skabene

All TWIN PLASTIK cabinets are supplied in sets of whole packages and sockets are included for mounting of the cabinets

Alle TWIN PLASTIK-Schränke werden in Sätzen von Gesamtpaketen geliefert, und für die Montage der Schränke werden Steckdosen mitgeliefert

6720

6721

6722

6723

Door color code

-1 Black Ral 9005	-2 White Ral 9010
-3 Yellow Ral 1003	-4 Red Ral 3028
-5 Blue Ral 5015	-6 Orange Ral 2004
-9 Grey Ral 7035	-10 Green Ral 6018
-15 Light Blue	-16 Wood Grain 1
-17 Wood Grain 2	-18 Violett
-19 Anthracite RAL 7024	Body boards Grey Ral 7035

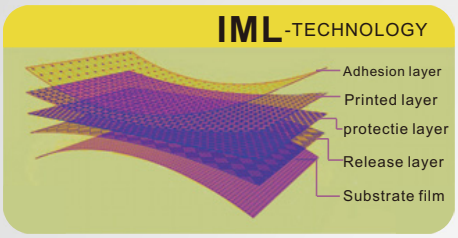

UV resistance; Anti-aging; Anti-scratch

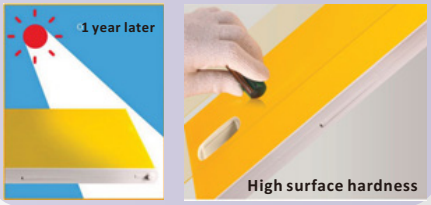

Easy to install and disassemble without any tool

Different high quality Locks

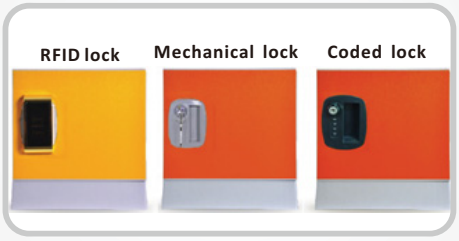

Vent holes; Insects prevention

KD design; Flat packing; Easy to assemble

Combine as you wish; Lock firmly

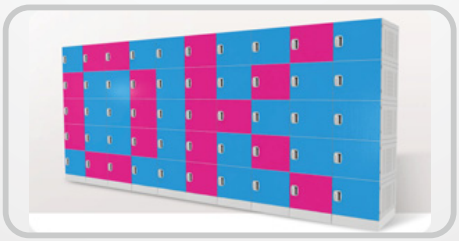

High-strength Nylon hinge

TRADE TWINLOCK Hængemapper - kun salg i Danmark/Only sold in Denmark/ Nur in Dänemark verkauft

- Stærke bæreskinner, der ikke bøjes når der skubbes og trækkes i mapperne.
- Indbygget nylonglidere sikrer det lette løb
- Fane med kraftig forstørrelse

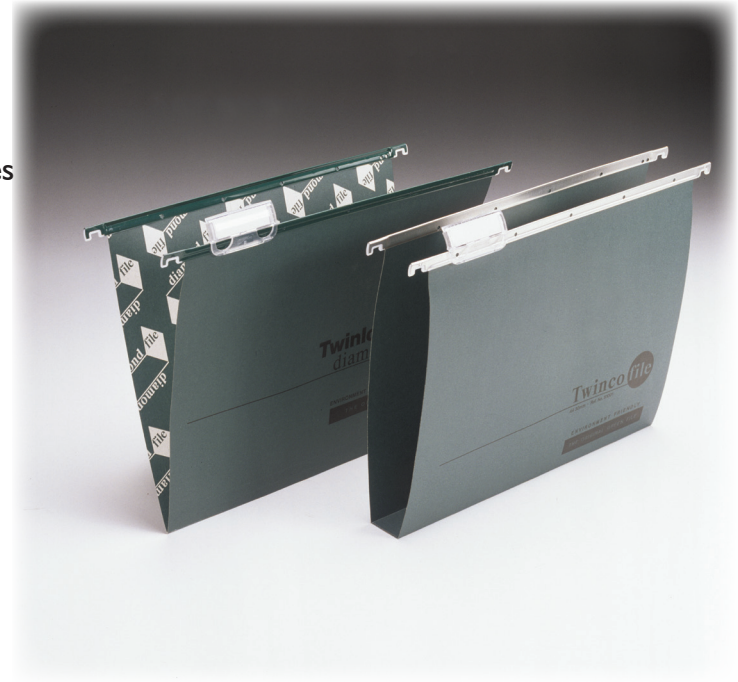

55000 TRADE TWINLOCK
Fane 78020
Farve: 55000 klar
Mål: H: 14 mm, B: 61 mm
Pakning: 50 stk.

Pr. stk. kr. 2.73

55001 TRADE TWINLOCK
Indstik 78050
Farve: 55001-2 hvid
Mål: H: 14 mm, B: 56 mm
Pakning: 50 stk.

51000 TRADE TWINLOCK
Hængemappe A4
med V-bund 78045
Farve: 51000-10 grøn
Inklusive: Fane og hvidt indstik
Pakning: 50 stk.
B: 300 mm, H: 240 mm
Skinne B: 349 mm

51001 TRADE TWINLOCK
Hængemappe A4
med 30 mm U-bund 70621
Farve: 51001-10 grøn
Inklusive: Fane og hvidt indstik
Pakning: 50 stk.
B: 300 mm, H: 240 mm
Skinne B: 349 mm

53000 TRADE TWINLOCK
Hængemappe folie
med V-bund 78046
Farve: 53000-10 grøn
Inklusive: Fane og hvidt indstik
Pakning: 50 stk.
B: 360 mm, H: 240 mm
Skinne B: 405 mm

53001 TRADE TWINLOCK
Hængemappe folie
med 30 mm U-bund 78041
Farve: 53001-10 grøn
Inklusive: Fane og hvidt indstik
Pakning: 50 stk.
B: 360 mm, H: 240 mm
Skinne B: 405 mm

TWINCO

TWINCO Solution ApS udvikler variation og velvære for et sundt og sikkert arbejdsmiljø.

TWINCO Solution ApS dokumenterer sikkerhed ved certificering med GS Geprüfte Sicherheit.

TWINCO Solution ApS develop and manufacture office, warehouse and computer accessories for professionals..

TWINCO documents safety with the GS Geprüfte Sicherheit.

TWINCO Solution ApS entwickelt Variationen für ein gesundes und sicheres Arbeitsklima.

TWINCO Solution ApS legt großen Wert auf Sicherheit und viele Produkte haben eine TÜV Zertifizierung / GS Geprüfte Sicherheit.

TÜVRheinland®
CERTIFIED

Måltegninger/ Dimension drawings/ Maßzeichnungen

Elefantfod/Stepstool/Rollhocker

6000 TWIN LIFT Elefantfod Stepstool/ Rollhocker

Plast elefantfod/Plastic Stepstool/Kunststoff Rollhocker

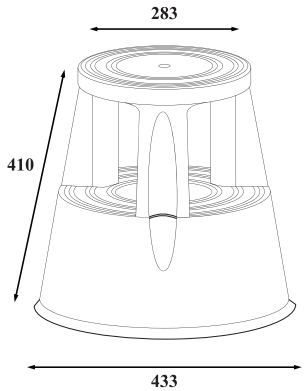

6300 TWIN STEEL Elefantfod Stepstool/ Rollhocker

Metal elefantfod/Metal Stepstool/Metall Rollhocker

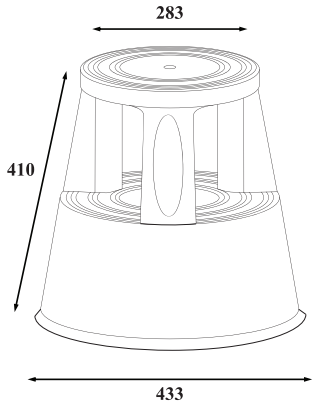

6200 TWIN EASY STEP® Elefantfod Stepstool/ Rollhocker

Plast elefantfod/Plastic Stepstool/Kunststoff Rollhocker

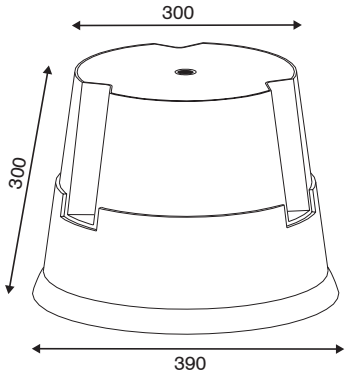

6600/6700/6800 TWIN Sikkerheds trin/Heavy Duty Safety Steps/Kunststofftritt, einstufig

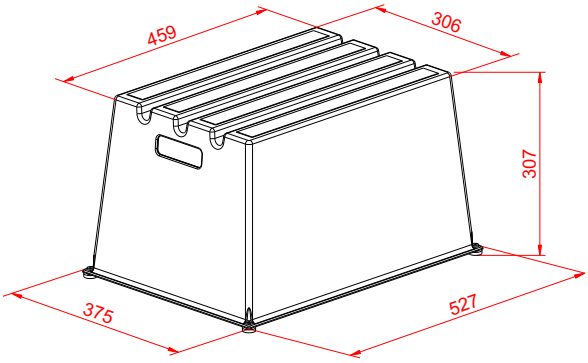

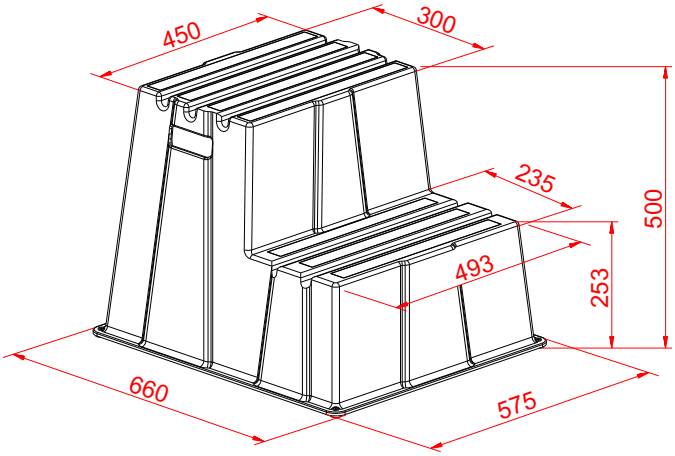

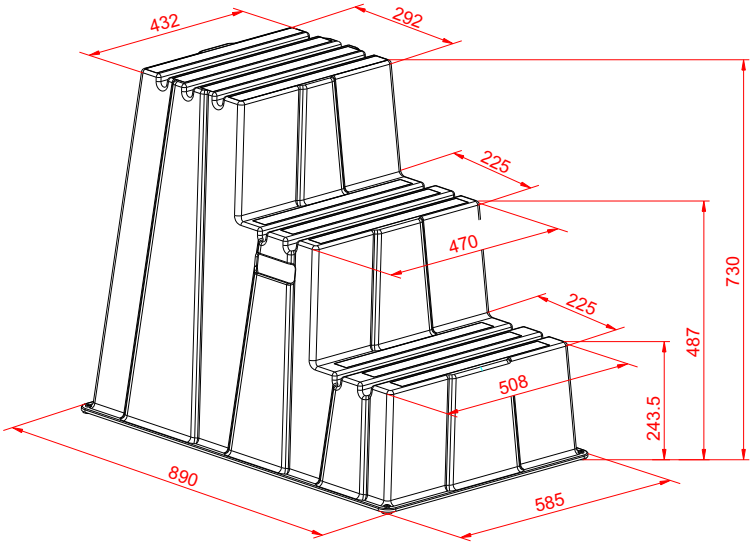

Måltegninger/ Dimension drawings/ Maßzeichnungen

6400/6500-11 TWIN MINI 2-Step Stige/2-Step Ladder/2- Stufenleiter

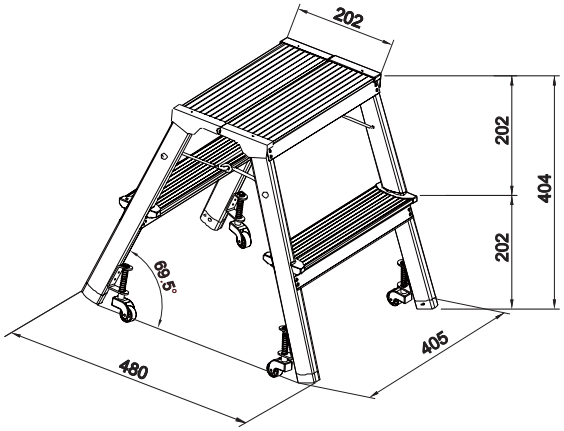

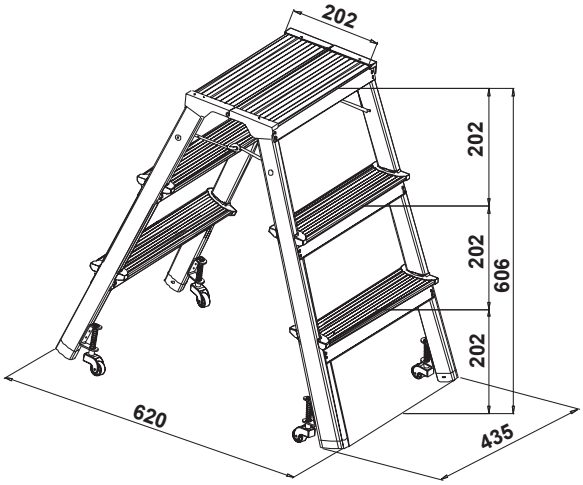

2029/2030/2031 TWIN STEEL Stålstige/Steel ladder/Stahlleiter

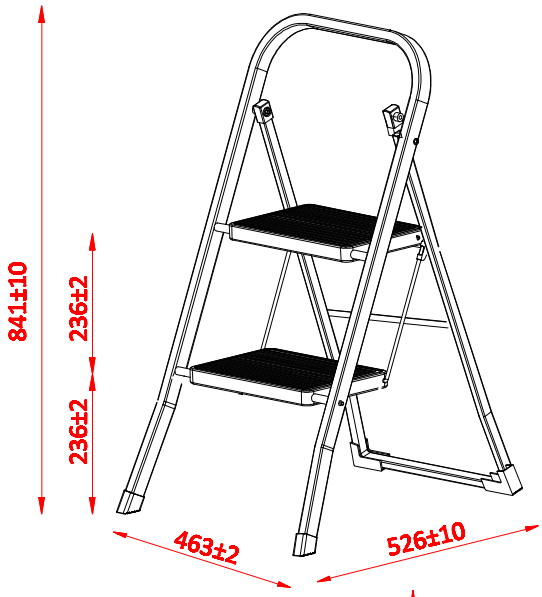

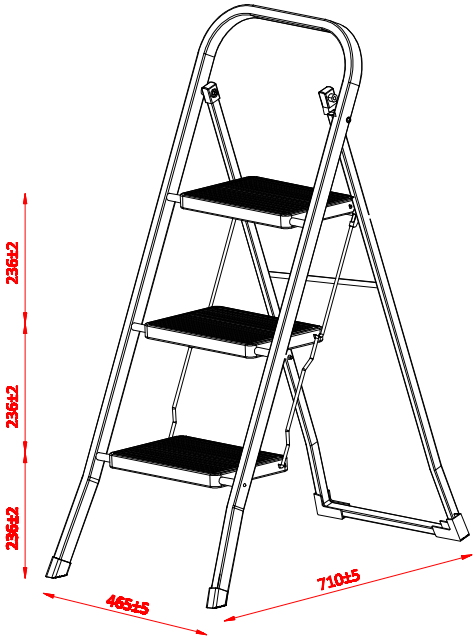

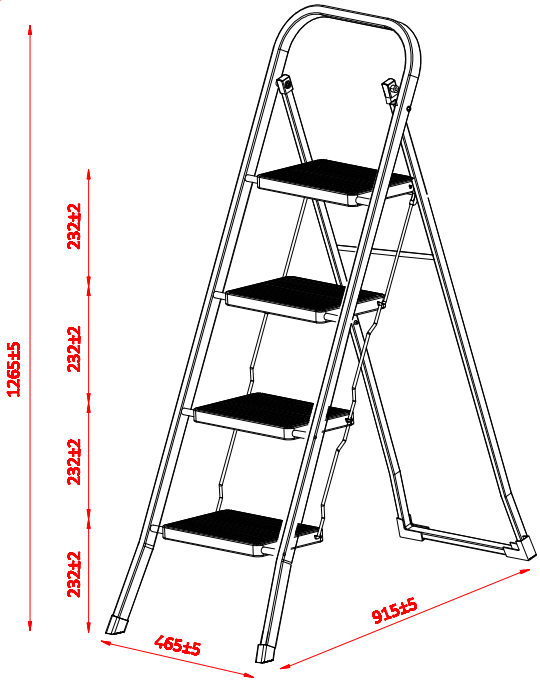

2100 TWIN PANORAMA Brevbakkesystem
Letter Tray System /Briefablagesystem

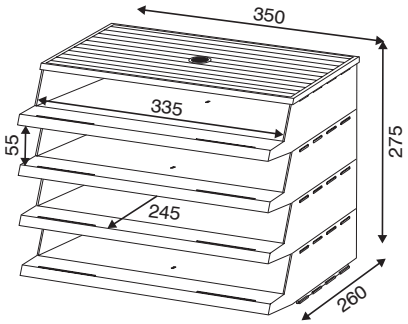

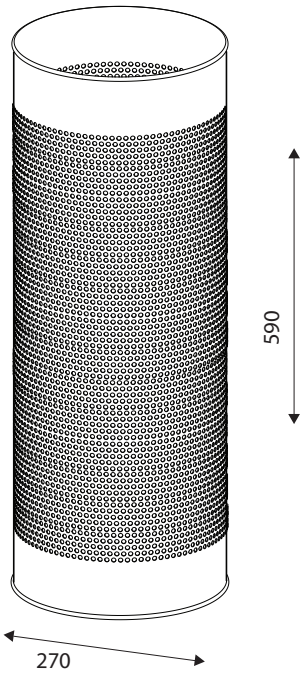

Papirkurve/Waste Bins/ Papierkorb

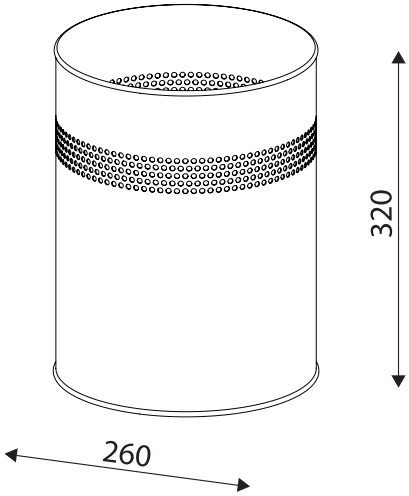

2010

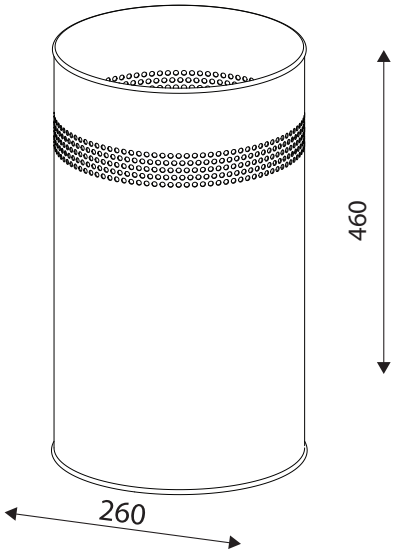

2040

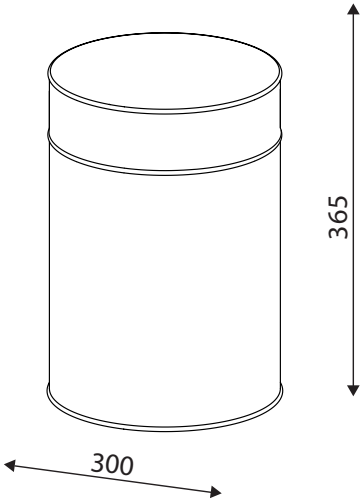

2080

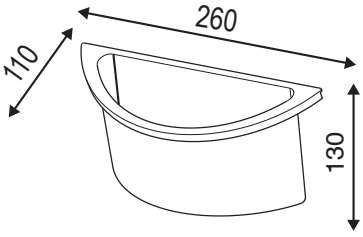

2060-1

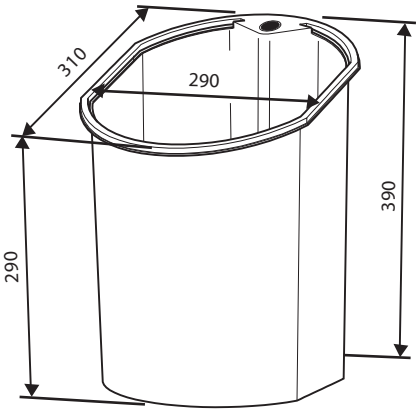

2000

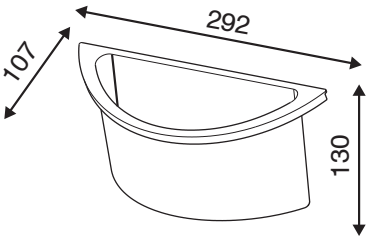

2050

Fodstøtte/Footrest/ Fußstütze

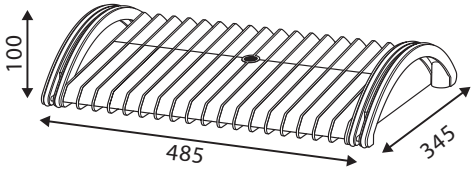

3161

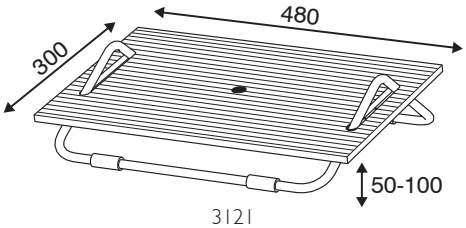

3121

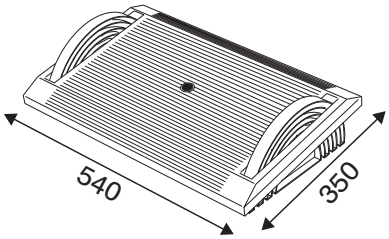

3111

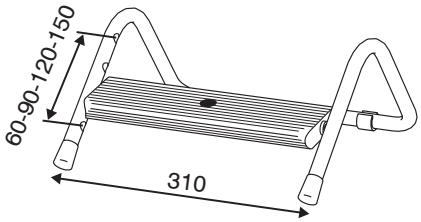

3131

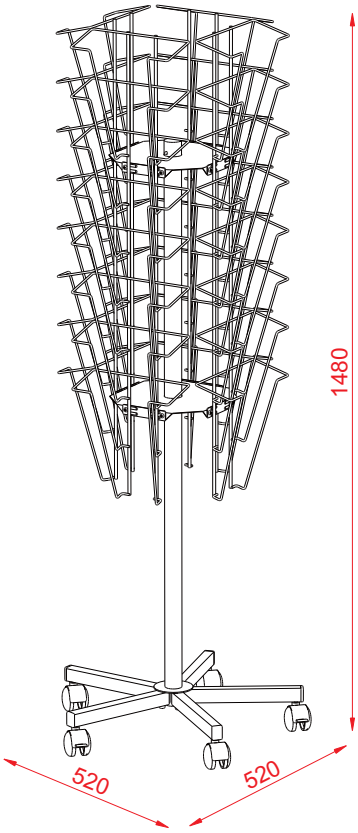

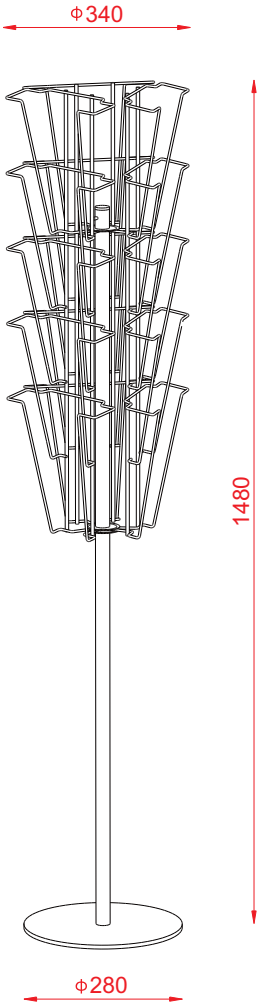

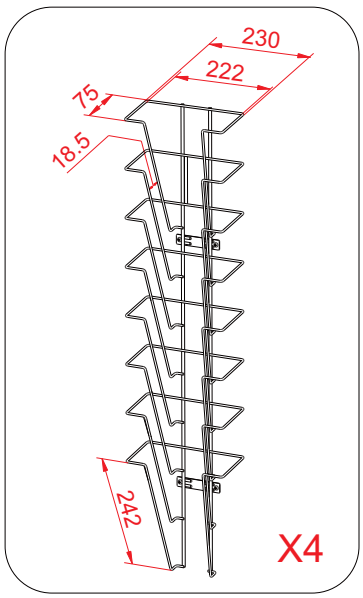

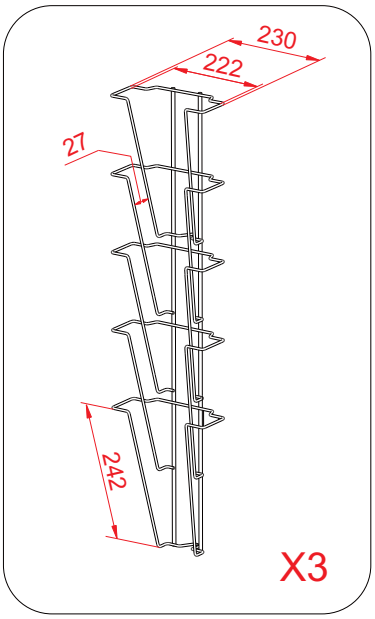

Måltegninger/ Dimension drawings/ Maßzeichnungen

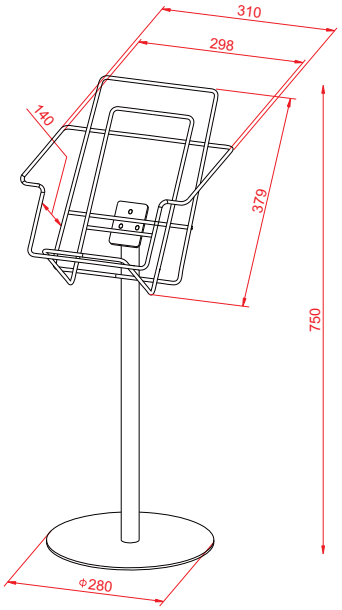

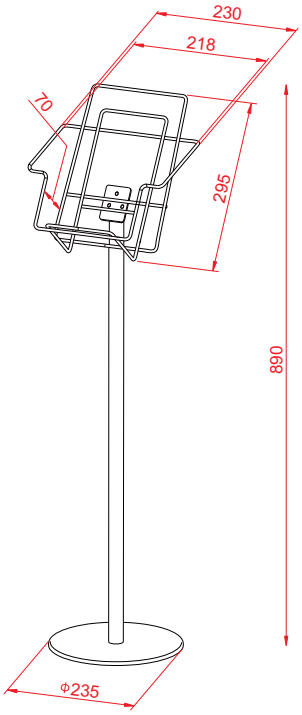

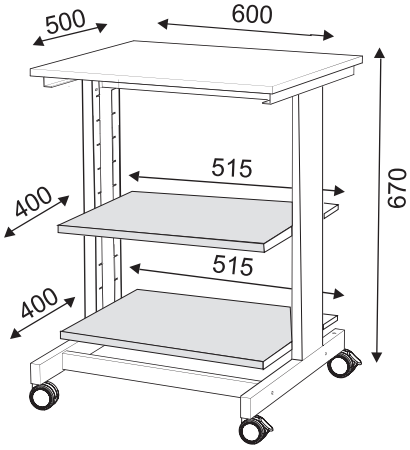

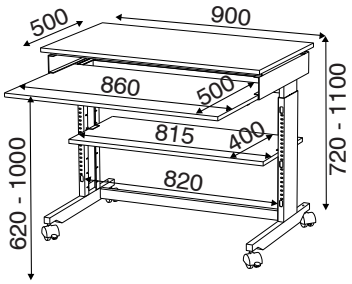

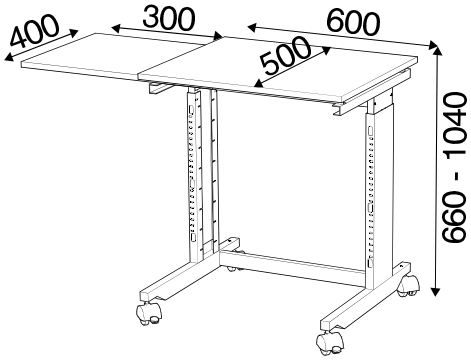

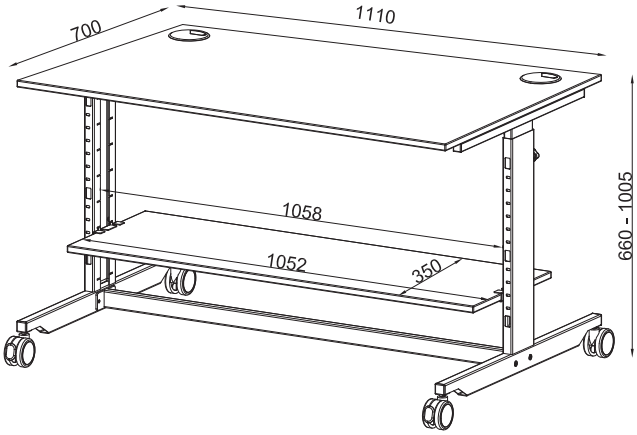

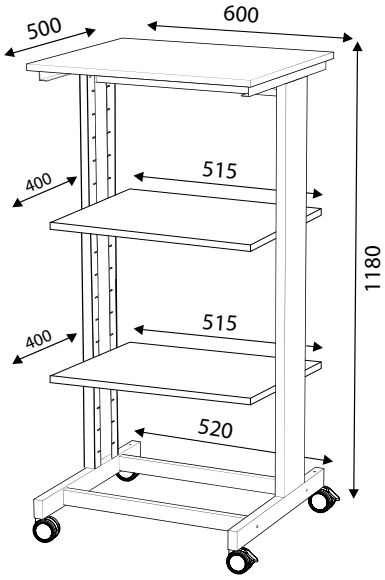

Måltegninger/ Dimension drawings/ Maßzeichnungen

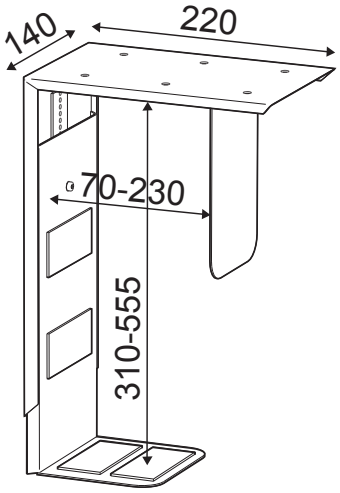

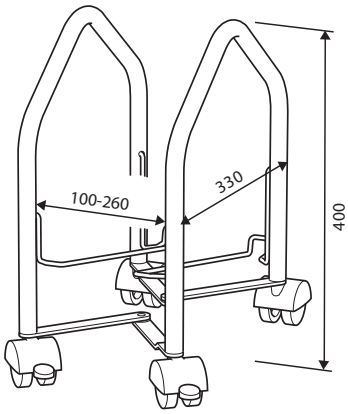

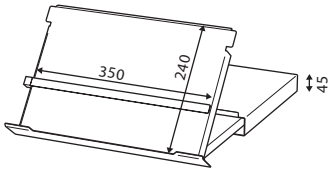

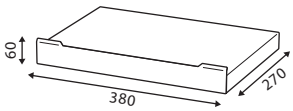

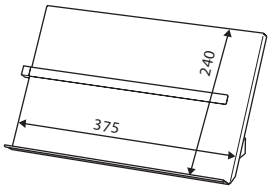

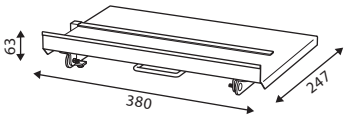

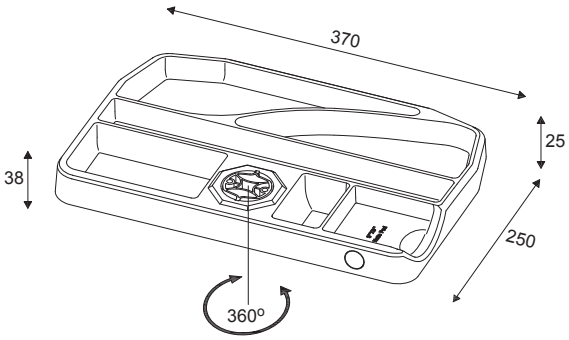

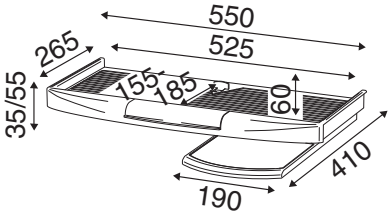

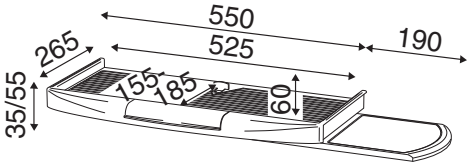

For ALL your office needs!

TWINCO

TWINCO Solution ApS
Hjortevænget 2
DK-4130 Viby Sjælland
Telefon: +45 7877 3587
info@twincosolution.dk
www.twinco.dk